Scan the QR code or go to euphones.vtech.com/support for support information
Scannen Sie den QR code oder klicken Sie auf euphones.vtech.com/support ,um weitere Informationen zu erhalten
Scannez le code QR ou allez sur la page euphones.vtech.com/support pour obtenir des informations de support
Escanee el código QR o vaya a euphones.vtech.com/support para obtener información de soporte
Scansionare il codice QR o andare su euphones.vtech.com/support per informazioni di supporto
Σκανάρετε τον κωδικό QR ή επισκεφθείτε τη σελίδα euphones.vtech.com/support για περισσότερες πληροφορίες
Zeskanuj kod QR lub przejdź do strony euphones.vtech.com/support, aby uzyskać informacje dotyczące pomocy technicznej
Szkennelje be a QR-kódot vagy nézze meg az euphones.vtech.com/support oldalon a támogatási információkat
Pro informace o podpoře naskenujte QR kód nebo přejděte na stránku euphones.vtech.com/support
Naskenujte QR kód, alebo prejdite na euphones.vtech.com/support, kde získate podporné informácie

CS2000 CS2001 CS2002 CS2003

EN	Quick start guide	PL	Skrócona instrukcja obsługi
DE	Schnellstartanleitung	HU	Rövid útmutató
FR	Guide de démarrage rapide	CZ	Stručný průvodce spuštěním
ES	Guía de inicio rápido	SK	Sprievodca rýchlym spustením
IT	Guida Rapida		
GR	Οδηγός γρήγορης έναρξης λειτουργίας		

vtech®

Connect the base/ charger | Schließen Sie die Basisstation an/ ladegerät

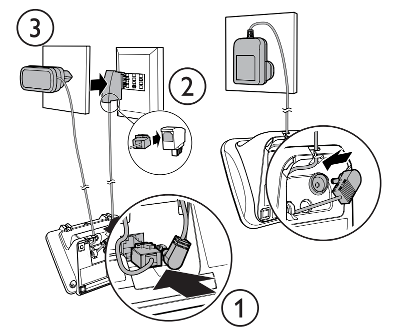

CS2001 1 charger | ladegerät
CS2002 2 chargers | ladegeräte
CS2003 3 chargers | ladegeräte

Install the battery | Einlegen der Batterie

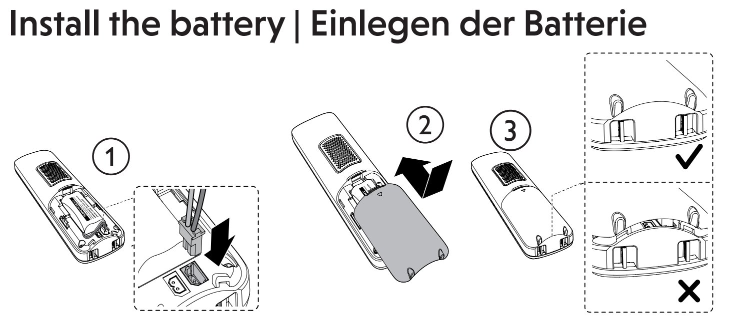

Charge the battery | Laden Sie die Batterie auf

Place the handset in the telephone base to charge.
Initial charging time: 16 hours

Setzen Sie zur Aufladung das Mobilteil in die Basisstation ein.
Anfängliche Aufladungsdauer: 16 Stunden

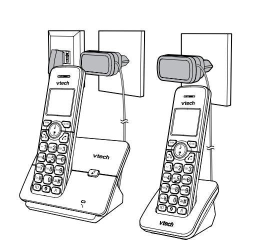

EN

Important safety instructions

When using your telephone equipment, basic safety precautions should always be followed to reduce the risk of fire, electric shock and injury, including the following:
1. Read and understand all instructions.
2. Follow all warnings and instructions marked on the product.
3. Unplug this product from the wall outlet before cleaning. Do not use liquid or aerosol cleaners. Use a damp cloth for cleaning.
4. Do not use this product near water (for example, near a bath tub, kitchen sink, swimming pool).
5. Do not expose the telephone to direct sunlight or extreme cold environment. Do not put the telephone close to heating sources such as radiators, cookers, etc.
6. Do not overload wall outlets and extension cords as this can result in the risk of fire or electric shock.
7. Unplug this product from the wall outlet and refer servicing to VTech/distributor under the following conditions:
When the power supply cord or plug is damaged or frayed.
If the product does not operate normally by following the operating instructions.
If the product has been dropped and the cabinet has been damaged.
If the product exhibits a distinct change in performance.
8. Avoid using a telephone (other than a cordless type) during an electrical storm. There may be a remote risk of electric shock from lightning.
9. Do not use the telephone to report a gas leak in the vicinity of the leak.
10. Use only the supplied NiMH (Nickel Metal Hydride) batteries! The operation periods for the handsets are only applicable with the default battery capacities.
11. The use of other battery types or non-rechargeable batteries/primary cells can be dangerous. These may cause interference and/or unit damages. The manufacturer will not be held liable for damage arising from such non-compliance.
12. Do not use third party charging bays. The batteries may be damaged.
13. Please note the correct polarity while inserting the batteries.
14. Battery should not be exposed to excessive heat such as bright sunshine or fire and immersed in water.
15. ⚠ 🕮 Use only adaptors and battery listed below; Use only the provided external power supply: VTech Telecommunications Limited. Model: VT05EEU06045 | VT05EUK06045. Jiangxi Jian Aohai Technology Co., Ltd. Model: A318-060045W-EU1 | A318-060045W-UK1. Use only the supplied batteries: Yi Yang CORUN battery CO.LTD. Model: Ni-MH AAA 400mAh 2.4VDC.

Disposal of Old Equipment and Batteries (WEEE)
Only for European Union and countries with recycling systems These symbols (a, b) on the products, packaging, and/or accompanying documents mean that used electrical and electronic products and batteries must not be mixed with general household waste. For proper treatment, recovery and recycling of old products and batteries, please take them to applicable collection points in accordance with your national legislation.
By disposing of them correctly, you will help to save valuable resources and prevent any potential negative effects on human health and the environment.
For more information about collection and recycling, please contact your local municipality. Penalties may be applicable for incorrect disposal of this waste, in accordance with national legislation.

Product disposal instructions for business users
If you wish to discard electrical and electronic equipment, please contact your dealer or supplier for further information.
Information on Disposal in other countries outside the European Union
These symbols (a, b) are only valid in the European Union. If you wish to discard these items, please contact your local authorities or dealer and ask for the correct method of disposal.
Note for the battery symbol
This symbol (b) might be used in combination with a chemical symbol. In this case it complies with the requirement set by the Directive for the chemical involved.
Recycle your device (WEEE directive 2012/19/EU)
The WEEE logo appears on the product to indicate that this product must not be disposed off or dumped with your other household wastes. You are liable to dispose of all your electronic or electrical waste equipment by relocating over to the specified collection point for recycling of such hazardous waste.

Approval and conformity
This product is intended for use within Europe and the UK. This equipment complies with the essential requirements to EU's Radio Equipment Directive (2014/53/EU) and the UK's Radio Regulations 2017 on radio systems and telecommunication equipment.
VTech Telecommunication Ltd. hereby declares that this telephone CS2000-2001-2002-2003 is in compliance with the essential requirements and other relevant provisions of EU's Radio Equipment Directive (2014/53/EU) and the UK's Radio Equipment Regulations 2017.

The declaration of conformity may be viewed at https://www.vtech.com/rtte-directive.

The CE symbol confirms the conformity of the telephone and the above directive.

Importer: Snom Technology GmbH.
Wittestraße 30G, 13509, Berlin, Germany.
Manufacturer: VTech Telecommunications Ltd.
23/F, Tai Ping Industrial Centre, Block 1, 57 Ting Kok Road, Tai Po, Hong Kong.

Product Warranty
Thank you for purchasing this cordless phone from VTech.
1. The product is covered by a two year warranty from the date of purchase (date from which the warranty period starts), against any defects in materials or workmanship
2. The product may be returned to the place of purchase.
3. During the limited warranty period, VTech's authorized service representative will examine the product and if it is found to be defective due to faulty materials or workmanship, will replace the product at their discretion
4. If the product covered by this warranty is damaged due to misuse, modification or unauthorized repair, or because of faulty batteries, battery discharge or incorrect electrical connections, then this warranty becomes void.
5. This warranty is personal to the original purchaser and is not transferable.
6. Breakages to the LCD screen are not covered by the warranty.

Please retain your original sales receipt as proof of purchase.
To obtain warranty service, please visit our website at https://euphones.vtech.com.

Settings

Set language
⊜/OK → ▲/▼ → **HS SETTINGS** → ⊜/OK → ▲/▼ → **LANGUAGE** → ⊜/OK → ▲/▼ → **ENGLISH** → ⊜/OK

Set date or time format
⊜/OK → ▲/▼ → **HS SETTINGS** → ⊜/OK → ▲/▼ → **DATE & TIME** → ⊜/OK → ▲/▼ → **DATE FORMAT** → ⊜/OK → ▲/▼ → **DD-MM-YY** / **MM-DD-YY** → ⊜/OK → ▲/▼ → **TIME FORMAT** → ⊜/OK → ▲/▼ → **12 HR** / **24 HR** → ⊜/OK

Set date & time
⊜/OK → ▲/▼ → **HS SETTINGS** → ⊜/OK → ▲/▼ → **DATE & TIME** → ⊜/OK → ▲/▼ → **SET DATE** → ⊜/OK → Enter the date → ⊜/OK → ▲/▼ → **SET TIME** → Enter the time → ⊜/OK

Ringer - external/internal calls
⊜/OK → ▲/▼ → **HS SETTINGS** → ⊜/OK → ▲/▼ → **RING SETUP** → ⊜/OK → ▲/▼ → **EXT, RING/ INT, RING** → ⊜/OK → ▲/▼ to select melody → ⊜/OK

Ringer - volume
⊜/OK → ▲/▼ → **HS SETTINGS** → ⊜/OK → ▲/▼ → **RING SETUP** → ⊜/OK → ▲/▼ → **RING VOLUME** → ⊜/OK → ▲/▼ to select volume → ⊜/OK

Tone - set tones on/off
⊜/OK → ▲/▼ → **HS SETTINGS** → ⊜/OK → ▲/▼ → **TONE SETUP** → ⊜/OK → ▲/▼ → **KEY TONE/ BATTERY TONE/ OUT OF RANGE** → ⊜/OK → ▲/▼ → **ON/OFF** → ⊜/OK

Alarm - set alarm time and activation
⊜/OK → ▲/▼ → **HS SETTINGS** → ⊜/OK → ▲/▼ → **ALARM** → ⊜/OK → ▲/▼ → **ON** → ⊜/OK → Enter alarm time in 24 hr format → ⊜/OK → Display **SNOOZE** → ⊜/OK → ▲/▼ → **ON/OFF** → ⊜/OK

Set the auto answer
⊜/OK → ▲/▼ → **HS SETTINGS** → ⊜/OK → ▲/▼ → **AUTO ANSWER** → ⊜/OK → ▲/▼ → **ON/OFF** → ⊜/OK

Phonebook

Store a number entry
⊜/OK → ▲/▼ → **PHONEBOOK** → ⊜/OK → **ALL CONTACTS** → ⊜/OK → ⊜/OK → **ADD** → ⊜/OK → **NAME** → ⊜/OK → enter name → ⊜/OK → **NUMBER** → ⊜/OK → enter phone number → ⊜/OK → **MELODY 1** → ▲/▼ to select melody → ⊜/OK

Call list | Redial list | Phonebook | Call Blocker

Nuisance and Unwanted Call Blocker

Add a number to black list
⊜/OK → ▲/▼ → **CALL BLOCKER** → ⊜/OK → **BLACK LIST** → ⊜/OK → ⊜/OK → **ADD** → ⊜/OK → **NAME** → ⊜/OK → enter name → ⊜/OK → **NUMBER** → ⊜/OK → enter phone number → ⊜/OK

Block unknown calls
⊜/OK → ▲/▼ → **CALL BLOCKER** → ⊜/OK → ▲/▼ → **SETTINGS** → ⊜/OK → ▲/▼ → **CALL TYPE** → ⊜/OK → ▲/▼ → **UNAVAILABLE** → ⊜/OK → **ON/OFF** → ⊜/OK

Τεχνική Προδιαγραφή | Specyfikacja techniczna | Műszaki adatok | Technické parametry | Technické špecifikácie

Έλεγχος συχνότητας | Regulacja częstotliwości | Frekvenciaszabályozás | Ovládání frekvence | Riadenie frekvencie	Σύνθεση ελέγχου Crystal PLL | Syntezator PLL sterowany kryształem | Kristályvezérelt PLL szintézer | Krystalem ovládaný syntetizátor PLL | Kryštálom riadený PLL syntetizér
Συχνότητα μετάδοσης | Częstotliwość nadawania | Vivő frekvencia | Vysílací frekvence | Vysielacia frekvencia	1.88 GHz to 1.9GHz
Ισχύς RF | Moc fal radiowych | Rádiófrekvenciás energia | RF výkon | RF výkon	<250mW
Κανάλια | Kanały | Csatornák | Počet kanálů | Kanály	10
Ονομαστικό εύρος λειτουργίας | Nominalny skuteczny zasięg | Névleges hatósugár | Jmenovitý účinný dosah | Menovitý účinný rozsah	Το πραγματικό εύρος λειτουργίας μπορεί να διαφέρει ανάλογα με τις συνθήκες περιβάλλοντος κατά τη στιγμή της χρήσης. | Rzeczywisty zasięg działania może się różnić w zależności od warunków otoczenia w momencie użycia. | A tényleges üzemi hatósugár a használat idején fennálló környezeti viszonyoktól függően változhat. | Skutečný provozní dosah se může lišit v souladu s podmínkami prostředí v okamžiku používání. | Skutočný prevádzkový rozsah sa môže líšiť v závislosti od podmienok prostredia v čase používania.
⚠ Απαιτήσεις ισχύος | Zapotrzebowanie na moc | Energia követelmény | Požadavky napájení | Požiadavky na napájanie	Ακουστικό | Słuchawka | Kézibeszélő | Přenosná sada | Slúchadlo: Μπαταρία | Bateria | Telep | Baterie | Batéria: Yi Yang Corun Battery Co., Ltd. Ni-MH AAA 400mAh 2.4VDC Βάση/Φορτιστής | Baza/Ładowarka | Bázis/töltő | Základna/nabíječka | Základňa/nabíjačka: Προσαρμογέας | Adapter | Adapter | Adaptér | Adaptér: VTPL: VT05EEU06045 AOHAI: A318-060045W-EU1 Input 100-240V AC 50/60Hz 0.15A, Output 6VDC 0.45A 2.7W (EU plug). VTPL: VT05EUK06045 AOHAI : A318-060045W-UK1 Input 100-240V AC 50/60Hz 0.15A, Output 6VDC 0.45A 2.7W (UK plug).
Κατανάλωση ρεύματος | Pobór mocy | Áramfelvétel | Spotřeba energie | Spotreba energie	Συνθήκες λειτουργίας | Stan pracy | Üzemi feltételek | Provozní podmínky | Prevádzkový stav Λειτουργία off | Tryb wyłączenia | Kikapcsolt állapot | Vypnutý režim | Režim vypnutia: 0.6W / 0.6W Λειτουργία αναμονής δικτύου | Tryb czuwania sieci | Hálózati készenléti mód | Síťový pohotovostní režim | Pohotovostný režim: 1W

Technical Specification | Technische Angaben | Spécifications techniques | Especificaciones técnicas | Specificazioni tecniche

Frequency control | Frequenzkontrolle | Contrôle de fréquence | Control de la frecuencia | Controllo della frequenza	Crystal controlled PLL synthesizer | Quarzgesteuerter PLL-Synthesizer | Synthétiseur PLL contrôlé par cristal | Sintetizador PLL controlado por cristales | Sintetizzatore PLL controllato a cristallo
Transmit frequency | Sendefrequenz | Fréquence d'émission | Frecuencia de transmisión | Frequenza di trasmissione	1.88 GHz to 1.9GHz
RF power | RF-Strom | Puissance RF | Potencia de RF | Potenza dell'RF	<250mW
Channels | Kanäle | Canaux | Canales | Canali	10
Nominal effective range | Effektive Reichweite | Portée effective nominale | Alcance real efectivo | Raggio d'azione nominale	Actual operating range may vary according to environment conditions at the time of use. | Die tatsächliche Reichweite kann von den jeweiligen Umweltbedingungen zum Nutzungszeitpunkt abhängen. | La plage de fonctionnement réelle peut varier en fonction des conditions environnementales au moment de l'utilisation. | El alcance real puede variar según las condiciones del entorno en el momento de su uso. | Il raggio d'azione nominale effettivo può variare in base alle condizioni ambientali al momento dell'uso.
⚠ Power requirement | Leistungsbedarf | Alimentation | Requisito de suministro eléctrico | Fabbisogno di alimentazione elettrica	Handset | Mobilteil | Combiné | Terminal | Ricevitore: Battery | Batterie | Batterie | Batería | Batteria: Yi Yang Corun Battery Co., Ltd. Ni-MH AAA 400mAh 2.4VDC Base / Charger | Basisstation / Ladegerät | Base / Chargeur | Base / Cargador | Base / Caricabatterie: Adaptor | Adapter | Adaptateur | Conversor | Adattatore: VTPL: VT05EEU06045 AOHAI: A318-060045W-EU1 Input 100-240V AC 50/60Hz 0.15A, Output 6VDC 0.45A 2.7W (EU plug). VTPL: VT05EUK06045 AOHAI : A318-060045W-UK1 Input 100-240V AC 50/60Hz 0.15A, Output 6VDC 0.45A 2.7W (UK plug).
Power consumption | Stromverbrauch | Consommation électrique | Consumo eléctrico | Consumo di energia elettrica	Operating condition | Betriebsbedingung | Condition de fonctionnement | Estado operativo | In condizione di funzionamento Off mode | Aus-Zustand | En mode Arrêt | Modo apagado |In modalità spento: 0.6W / 0.6W Network standby mode | Netzwerk Standby-Modus | En mode veille | Modo de espera en la red | In modalità di standby di rete: 1W

VTech Telecommunications, Ltd.
A member of THE VTECH GROUP OF COMPANIES.
Specifications are subject to change without notice.
©2022 VTech Telecommunications Ltd.
All rights reserved. 03/22. CS2000-CS2001-CS2002-CS2003_QSG_V1.0

DE

Wichtige Sicherheitshinweise

Bei Nutzung Ihres Telefons sollten Sie immer grundsätzliche Sicherheitsvorkehrungen einhalten, um die Gefahr von Feuer, elektrischem Schock und Verletzungen gering zu halten. Dazu gehören:
1. Lesen Sie alle Hinweise und stellen Sie sicher, dass Sie diese verstehen.
2. Befolgen Sie alle Warnhinweise und Anleitungen für den Artikel.
3. Ziehen Sie vor einer Reinigung des Gerätes den Wandstecker heraus. Benutzen Sie zum Reinigen keine Flüssigkeiten oder Aerosole. Verwenden Sie zur Reinigung ein feuchtes Tuch.
4. Benutzen Sie das Gerät nicht in der Nähe von Wasser (z.B. in der Nähe einer Badewanne, eines Waschbeckens oder eines Schwimmbeckens).
5. Schützen Sie das Telefon vor direkter Sonneneinstrahlung oder extrem niedrigen Temperaturen. Stellen Sie das Telefon nicht in die Nähe von Wärmequellen wie Heizkörper, Herde o.ä.
6. Überlasten Sie Wandsteckdosen und Verlängerungskabel nicht, da dies zu Feuer oder Stromschlag führen kann.
7. Trennen Sie das Gerät in folgenden Situationen von der Wandsteckdose und lassen Sie es von einem VTech-Händler warten:
Das Stromkabel oder der Stecker sind beschädigt oder durchgescheuert.
Das Gerät funktioniert nicht gemäß der Bedienungsanleitung.
Das Gerät fiel hin und das Gehäuse ist beschädigt.
Das Gerät zeigt eine deutliche Leistungsveränderung.
8. Vermeiden Sie die Nutzung eines Telefons (mit Ausnahme von schnurlosen Modellen) bei Gewitter. Es existiert eventuell ein geringes Risiko von Elektroschock durch Blitzschlag.
9. Benutzen Sie das Telefon zur Meldung eines Gaslecks nicht in der Nähe des Gasaustritts.
10. Verwenden Sie nur die mitgelieferten NiMH (Nickel-Metallhydrid) -Batterien. Die Betriebszeiten der Mobilteile beziehen sich nur auf die Batteriekapazität der Werkseinstellung.
11. Die Verwendung von anderen Batterien oder nicht aufladbaren Batterien/Einwegbatterien kann gefährlich sein. Diese können Störungen und/oder Beschädigungen am Gerät verursachen. Der Hersteller ist für Schäden aufgrund derartiger Zuwiderhandlungen nicht haftbar.
12. Benutzen Sie keine Ladebuchten von Dritten. Dies kann zu Schäden bei den Batterien führen.
13. Bitte achten Sie beim Einsetzen der Batterien auf die richtige Polung.
14. Die Batterien dürfen nicht extremer Wärme wie direktem Sonnenlicht oder Feuer ausgesetzt und nicht in Wasser getaucht werden.
15. ⚠ 🕮 Nutzen Sie nur die Adapter und Batterie wie unten angeführt; nutzen Sie nur die vorgesehene externe Stromquelle: VTech Telecommunications Limited. Modell: VT05EEU06045 | VT05EUK06045. Jiangxi Jian Aohai Technology Co., Ltd. Modell: A318-060045W-EU1 | A318-060045W-UK1. Nutzen Sie nur die mitgelieferten Batterien: Yi Yang CORUN battery CO.LTD. Modell: Ni-MH AAA 400 mAh 2,4 V DC (Gleichstrom).

Entsorgung von Altgerät und Batterien (WEEE)
Nur für die Europäische Union und für Länder mit Recyclingsystemen gültig. Diese Symbole (a,b) auf den Artikeln, der Verpackung und/oder den beiliegenden Dokumenten bedeuten, dass elektrische und elektronische Geräte und Batterien nicht zum allgemeinen Haushaltsmüll gehören. Bitte bringen Sie Altgeräte und Batterien zur fachgerechten Behandlung, Entsorgung und Wiederverwertung gemäß der Landesgesetzgebung zu den entsprechenden Sammelstellen.
Durch vorschriftsmäßige Entsorgung tragen Sie zur Erhaltung wertvoller Rohstoffe bei und vermeiden potentiell nachteilige Folgen für die Gesundheit und Umgebung der Menschen.
Bitte sprechen Sie Ihre zuständige Kommunalverwaltung wegen der Abholung und Wiederverwertung an. Entsprechend den innerstaatlichen Rechtsvorschriften kann die falsche Entsorgung dieses Abfalls Strafgebühren zur Folge haben.

Hinweise zur Entsorgung für Geschäftskunden
Bitte sprechen Sie Ihren Händler oder Lieferanten zu genaueren Informationen an, wenn Sie elektrische und elektronische Geräte entsorgen möchten.
Informationen zur Entsorgung in Ländern außerhalb der Europäislchen Union
Diese Symbole (a, b) gelten nur in der Europäischen Union. Wenn Sie diese Geräte entsorgen möchten, sprechen Sie bitte Ihre zuständige Kommunalverwaltung oder Ihren Händler an und erkundigen Sie sich nach der vorschriftsgemäßen Entsorgungsmethode.
Hinweis zum Batteriesymbol
Dieses Symbol (b) wird eventuell in Kombination mit einem chemischen Symbol verwendet. In diesem Fall entspricht es den Vorschriften gemäß der Richtlinie für die verwendete Chemikalie.
Wiederverwertung Ihres Geräts (WEEE-Richtlinie 2012/19 EU)
Das WEEE Logo erscheint auf dem Artikel, um anzuzeigen, dass dieser nicht zusammen mit anderem Haushaltsmüll entsorgt oder weggeworfen werden darf. Sie sind für die Abgabe aller Ihrer elektronischen oder elektrischen Altgeräte bei den entsprechenden Sammelstellen zur Wiederverwertung von Sonderabfall verantwortlich.

Zulassung und Konformität
Dieser Artikel ist nur für den Gebrauch innerhalb Europas und des Vereinigten Königreichs bestimmt. Dieses Gerät entspricht den wesentlichen Anforderungen der Richtlinie der EU zur Bereitstellung von Funkanlagen (2014/53/EU) und der Vorschriften des UK von 2017 zu Radio-und Fernsehgeräten.
VTech Telecommunication Ltd. erklärt hiermit, dass dieses Telefonmodell CS2000-2001-2002-2003 den wesentlichen Anforderungen der Richtlinie der EU zur Bereitstellung von Funkanlagen (2014/53/EU) und der Vorschriften des UK von 2017 zu Radiogeräten entspricht.

Die Konformitätserklärung kann eingesehen werden unter: https://www.vtech.com/rtte-directive.

Das CE Symbol bestätigt die Konformität des Telefons mit der oben genannten Richtlinie.

Importeur: Snom Technology GmbH.
Wittestraße 30G, 13509 Berlin, Germany.
Hersteller: VTech Telecommunications Ltd.
23/F, Tai Ping Industrial Centre, Block 1, 57 Ting Kok Road, Tai Po, Hongkong.

Produktgarantie
Wir danken Ihnen für den Kauf dieses schnurlosen Telefons von VTech.
1. Der Artikel ist mit einer zwei Jahre Garantie ab Kaufdatum (dem Datum, ab dem der Garantiezeitraum beginnt) für Material-oder Verarbeitungsmängel abgedeckt.
2. Der Artikel kann bei der Verkaufsstelle zurückgegeben werden.
3. Innerhalb der Garantiezeit prüft der zugelassene Service-Bevollmächtigte von VTech den Artikel und im Fall eines Schadens aufgrund von Material-oder Verarbeitungsmängeln wird das Gerät nach seinem Ermessen ersetzt.
4. Ist der Artikel innerhalb der Garantiezeit durch Missbrauch, Modifizierungen sowie ungenehmigte Reparaturen oder durch defekte Batterien, Batterieentladung oder fehlerhafte Elektroanschlüsse beschädigt, verliert diese Garantie ihre Gültigkeit.
5. Der Garantieanspruch ist auf den ursprünglichen Käufer begrenzt und nicht übertragbar.
6. Bruchschäden des LCD-Bildschirms sind nicht von der Garantie abgedeckt.

Bitte bewahren Sie die Originalquittung als Kaufnachweis auf.

Zur Registrierung der Garantieleistung gehen Sie bitte auf unsere Webseite unter https://euphones.vtech.com

Einstellungen

Einstellen der sprache
⊜/OK → ▲/▼ → **MT-EINSTEL.** → ⊜/OK → ▲/▼ → **SPRACHE** → ⊜/OK → ▲/▼ → **DEUTSCHE** → ⊜/OK

Einstellen des datums- oder zeitformats
⊜/OK → ▲/▼ → **MT-EINSTEL.** → ⊜/OK → ▲/▼ → **DATUM & ZEIT** → ⊜/OK → ▲/▼ → **DATUMSFORMAT** → ⊜/OK → ▲/▼ → **TT-MM-JJ** / **MM-TT-JJ** → ⊜/OK → ▲/▼ → **ZEITFORMAT** → ⊜/OK → ▲/▼ → **12 STUNDEN** / **24 STUNDEN** → ⊜/OK

Einstellen von datum und uhrzeit
⊜/OK → ▲/▼ → **MT-EINSTEL.** → ⊜/OK → ▲/▼ → **DATUM & ZEIT** → ⊜/OK → ▲/▼ → **DATUM EINST.** → ⊜/OK → Datum eingeben → ⊜/OK → ▲/▼ → **ZEIT EINST.** → Uhrzeit eingeben → ⊜/OK

Rufton - externe/interne anrufe
⊜/OK → ▲/▼ → **MT-EINSTEL.** → ⊜/OK → ▲/▼ → **RUFTON** → ⊜/OK → ▲/▼ → **EXTERN/ INTERN** → ⊜/OK → ▲/▼ um die Melodie auszuwählen → ⊜/OK

Klingelton - lautstärke
⊜/OK → ▲/▼ → **MT-EINSTEL.** → ⊜/OK → ▲/▼ → **RUFTON** → ⊜/OK → ▲/▼ → **RUFTONLAUTST** → ⊜/OK → ▲/▼ um die Lautstärke zu wählen → ⊜/OK

Ton - einstellen der töne ein/aus
⊜/OK → ▲/▼ → **MT-EINSTEL.** → ⊜/OK → ▲/▼ → **TOENE** → ⊜/OK → ▲/▼ → **TASTENTON/ AKKU LEER/ REICHWEITE** → ⊜/OK → ▲/▼ → **EIN/AUS** → ⊜/OK

Alarm - einstellen der weckzeit und aktivierung
⊜/OK → ▲/▼ → **MT-EINSTEL.** → ⊜/OK → ▲/▼ → **WECKER** → ⊜/OK → ▲/▼ → **EIN** → ⊜/OK → Geben sie die weckzeit im 24-stunden-format ein → ⊜/OK → Anzeige **SNOOZE** → ⊜/OK → ▲/▼ → **EIN/AUS** → ⊜/OK

Einstellen der automatischen anrufbeantwortung
⊜/OK → ▲/▼ → **MT-EINSTEL.** → ⊜/OK → ▲/▼ → **AUTO-ANTWORT** → ⊜/OK → ▲/▼ → **EIN/AUS** → ⊜/OK

Telefonbuch

Abspeichern einer nummer
⊜/OK → ▲/▼ → **TELEFONBUCH** → ⊜/OK → **ALLE KONTA.** → ⊜/OK → ⊜/OK → **EINTRAG NEU** → ⊜/OK → **NAME** → ⊜/OK → geben sie den namen ein → ⊜/OK → **NUMMER** → ⊜/OK → geben sie die telefonnummer ein → ⊜/OK → **MELODIE 1** → ▲/▼ um die Melodie auszuwählen → ⊜/OK

Anruf-liste | Wahlwieder-holungsliste | Telefon-buch | Anruf-sperre

Sperre von belästigenden und unerwünschten Anrufen

Hinzufügen einer nummer zur sperrliste
⊜/OK → ▲/▼ → **RUFSPERRE** → ⊜/OK → **BLACKLIST** → ⊜/OK → ⊜/OK → **EINTRAG NEU** → ⊜/OK → **NAME** → ⊜/OK → geben sie den namen ein → ⊜/OK → **NUMMER** → ⊜/OK → geben sie die telefonnummer ein → ⊜/OK

Unbekannte anrufe sperren
⊜/OK → ▲/▼ → **RUFSPERRE** → ⊜/OK → ▲/▼ → **EINSTELLUNG** → ⊜/OK → ▲/▼ → **RUFART** → ⊜/OK → ▲/▼ → **NICHT VERF.** → ⊜/OK → **EIN/AUS** → ⊜/OK

Relier la base/ chargeur | Conectar la base/ cargador | Collegare la base/ caricatore

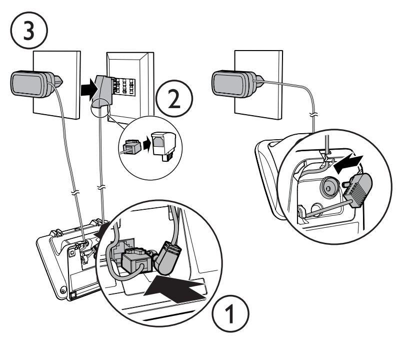

CS2001 1 chargeur | cargador | caricatore
CS2002 2 chargeurs | cargadores | caricatori
CS2003 3 chargeurs | cargadores | caricatori

Installer les pile | Instalar la batería | Montare la batteria

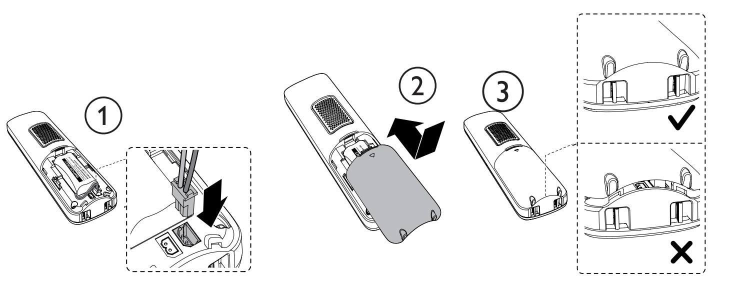

Charger les pile | Cargar la batería | Ricarica della batteria

Placer le combiné sur la base du téléphone pour le chargement.
Durée de charge initiale: 16 heures

Coloque el terminal en la base del teléfono para cargarlo.
Tiempo de la primera carga: 16 horas

Collocare il ricevitore nella base del telefono per caricarlo.
Tempo della prima carica: 16 ore

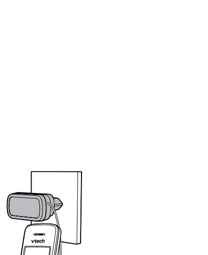

FR

Consignes de sécurité importantes

Lors de l'utilisation de votre équipement téléphonique, vous devez toujours prendre les précautions de base afin de réduire les risques d'incendie, d'électrocution et de blessure, y compris les suivantes :
1. Lire et comprendre toutes les instructions.
2. Respecter tous les avertissements et les instructions indiquées sur le produit.
3. Retirer ce produit de la prise murale avant de le nettoyer. Ne pas utiliser de nettoyants liquides ou aérosols. Utiliser un chiffon humide pour le nettoyage.
4. Ne pas utiliser ce produit près d'une source d'eau (par exemple près d'une baignoire, d'un évier de cuisine, d'une piscine).
5. Ne pas exposer le téléphone à la lumière directe du soleil ou à un environnement extrêmement froid. Ne pas placer le téléphone près de sources de chaleur telles que les radiateurs, les cuisines, etc.
6. Ne pas surcharger les prises murales et les câbles prolongateurs, car ceci peut entraîner les risques d'incendie et d'électrocution.
7. Débrancher ce produit de la prise murale et se référer à VTech ou au distributeur dans les conditions suivantes :
Lorsque le cordon ou la fiche d'alimentation est endommagée ou effilochée.
Lorsque le produit ne fonctionne pas normalement en suivant les instructions d'utilisation.
Si le produit est tombé ou que le boîtier a été endommagé.
Si le produit affiche un net changement dans ses performances.
8. Éviter d'utiliser un téléphone (autre que le téléphone sans fil) pendant un orage. Il peut exister un risque d'électrocution dû à la foudre.
9. Ne pas utiliser le téléphone pour signaler une fuite de gaz à proximité de la fuite.
10. N'utiliser que les piles NiMH (nickel-hydrure métallique) fournies ! Les périodes de fonctionnement des combinés ne sont applicables qu'avec les capacités des piles par défaut.
11. L'utilisation d'autres types de pile ou de piles rechargeables / primaires peut s'avérer dangereux. Celles-ci peuvent entraîner des interférences et/ou endommager l'unité. Le fabricant ne sera pas tenu responsable pour les dommages résultant de cette non-conformité.
12. Ne pas utiliser de bornes de recharge tierces. Les piles peuvent être endommagées.
13. Veuillez noter la polarité correcte lors de l'insertion des piles.
14. Les piles ne doivent pas être exposées à une chaleur excessive telle que la lumière vive du soleil ou du feu et immergées dans l'eau.
15. ⚠ 🕮 Utilisez uniquement les adaptateurs et piles énumérés ci-dessous ; Utilisez uniquement l'alimentation électrique externe fournie : VTech Telecommunications Limited. Modèle : VT05EEU06045 | VT05EUK06045. Jiangxi Jian Aohai Technology Co., Ltd. Modèle : A318-060045W-EU1 | A318-060045W-UK1. Utilisez uniquement les piles fournies : Yi Yang CORUN battery CO.LTD. Modèle : Ni-MH AAA 400mAh 2.4VDC.

Élimination des vieux équipements et piles (DEEE)
Concerne uniquement l'Union Européenne et les pays possédant des systèmes de recyclage. Ces symboles (a, b) sur les produits, l'emballage et/ou les documents d'accompagnement signifient que les produits électriques et électroniques et les piles utilisés ne doivent pas être mélangés aux déchets ménagers habituels. Pour le traitement, la récupération et le recyclage appropriés des vieux produits et piles, veuillez les remettre dans les points de collecte conformément à votre législation nationale.
En les éliminant correctement, vous aiderez à sauvegarder des ressources de valeur et à éviter tous les effets négatifs potentiels sur la santé de l'homme et de l'environnement.
Pour plus informations sur la collecte et le recyclage, veuillez contacter votre municipalité locale. Des pénalités peuvent s'appliquer pour une élimination incorrecte de ces déchets, conformément à la législation nationale.

Instructions d'élimination des déchets pour les utilisateurs professionnels
Si vous voulez mettre au rebut des équipements électriques et électroniques, veuillez contacter votre distributeur ou fournisseur pour de plus amples informations.
Informations sur l'élimination dans d'autres pays hors de l'Union européenne
Ces symboles (a, b) sont uniquement valides dans l'Union européenne. Si vous voulez éliminer ces éléments, veuillez contacter votre distributeur ou vos autorités locales et demander la bonne méthode d'élimination.
Remarque concernant le symbole des piles
Ce symbole (b) devra être utilisé en complément d'un symbole chimique. Dans ce cas, il est conforme aux exigences établies par la Directive sur les produits chimiques impliqués.
Recycler votre appareil (Directive DEEE 2012/19/UE)
Le logo DEEE apparaît sur le produit pour indiquer que ce produit ne doit pas être éliminé ou jeté avec vos déchets ménagers. Vous êtes tenus d'éliminer tous les déchets de vos produits électroniques ou équipements électriques en les remettant au point de collecte spécifié pour le recyclage de tels déchets dangereux.

Approbation et conformité
Le présent produit est destiné à être utilisé en Europe et au Royaume-Uni. Cet équipement est conforme aux exigences essentielles de la Directive européenne sur les équipement radioélectriques (2014/53/EU) et les régulations britanniques de 2017 sur les systèmes radio et les équipements de télécommunications.
VTech Telecommunication Ltd. déclare que ce téléphone CS2000-2001-2002-2003 est conforme aux exigences essentielles et autres provisions pertinentes de la Directive européenne sur les équipement radioélectriques (2014/53/EU) et les régulations britanniques de 2017 sur les systèmes radio et les équipements de télécommunications.

La déclaration de conformité peut être consultée sur : https://www.vtech.com/rtte-directive.

Le CE symbole confirme la conformité du téléphone et de la directive ci-dessus.

Importateur : Snom Technology GmbH.
Wittestraße 30G, 13509, Berlin, Allemagne.
Fabricant : VTech Telecommunications Ltd.
23/F, Tai Ping Industrial Centre, Block 1, 57 Ting Kok Road, Tai Po, Hong Kong.

Garantie du produit
Nous vous remercions d'avoir choisi ce téléphone sans fil VTech.
1. Ce produit est couvert par une garantie de deux ans à partir de la date d'achat (date à partir de laquelle la garantie entre en vigueur), contre tout défaut de matériaux ou de fabrication
2. Ce produit peut être retourné sur le lieu d'achat.
3. Pendant la période de garantie limitée, le représentant de services agréé de VTech examinera le produit et s'il trouve que le produit est défectueux en raison de matériaux défectueux ou qu'il présente un défaut de fabrication, il remplacera le produit à sa discrétion.
4. Si le produit couvert par cette garantie est endommagé en raison d'une mauvaise utilisation, modification ou réparation non autorisée, ou à cause de piles défectueuses, de la décharge des piles ou des connexions électriques inappropriées, alors cette garantie s'annule.
5. Cette garantie est personnelle à l'acheteur initial et n'est pas transférable.
6. Les cassures de l'écran LCD ne sont pas couvertes par cette garantie.

Veuillez garder votre reçu de caisse original comme preuve d'achat.
Pour obtenir le service en charge des garanties, veuillez visiter notre site web sur https://euphones.vtech.com.

Configuration

Configurer la langue
⊜/OK → ▲/▼ → **REGL. COMB** → ⊜/OK → ▲/▼ → **LANGUE** → ⊜/OK → ▲/▼ → **FRANÇAIS** → ⊜/OK

Régler le format de la date ou de l'heure
⊜/OK → ▲/▼ → **REGL. COMB** → ⊜/OK → ▲/▼ → **DATE & HEURE** → ⊜/OK → ▲/▼ → **FORMAT DATE** → ⊜/OK → ▲/▼ → **JJ-MM-AA** / **MM-JJ-AA** → ⊜/OK → ▲/▼ → **FORMAT HEURE** → ⊜/OK → ▲/▼ → **12 HEURES** / **24 HEURES** → ⊜/OK

Configurer la date et l'heure
⊜/OK → ▲/▼ → **REGL. COMB** → ⊜/OK → ▲/▼ → **DATE & HEURE** → ⊜/OK → ▲/▼ → **REGLER DATE** → ⊜/OK → Saisir la date → ⊜/OK → ▲/▼ → **REGLER HEURE** → Saisir l'heure → ⊜/OK

Sonnerie - appels externes/internes
⊜/OK → ▲/▼ → **REGL. COMB** → ⊜/OK → ▲/▼ → **SONNERIES** → ⊜/OK → ▲/▼ → **SONNERIE EXT/ SONNERIE INT** → ⊜/OK → ▲/▼ pour sélectionner la mélodie → ⊜/OK

Sonneries - volume
⊜/OK → ▲/▼ → **REGL. COMB** → ⊜/OK → ▲/▼ → **SONNERIES** → ⊜/OK → ▲/▼ → **VOL.SONNERIE** → ⊜/OK → ▲/▼ pour régler le volume → ⊜/OK

Tonalité - activer/désactiver les tonalités
⊜/OK → ▲/▼ → **REGL. COMB** → ⊜/OK → ▲/▼ → **ALERTES SON.** → ⊜/OK → ▲/▼ → **BIPS TOUCHES/ BATT.FAIBLE/ HORS PORTEE** → ⊜/OK → ▲/▼ → **ON/OFF** → ⊜/OK

Alarme - réglage de l'heure de l'alarme et activation
⊜/OK → ▲/▼ → **REGL. COMB** → ⊜/OK → ▲/▼ → **ALARME** → ⊜/OK → ▲/▼ → **ON** → ⊜/OK → Définir l'heure de l'alarme au format 24 heures → ⊜/OK → Afficher **SNOOZE** → ⊜/OK → ▲/▼ → **ON/OFF** → ⊜/OK

Configurer le répondeur automatique
⊜/OK → ▲/▼ → **REGL. COMB** → ⊜/OK → ▲/▼ → **REPONSE AUTO** → ⊜/OK → ▲/▼ → **ON/OFF** → ⊜/OK

Répertoire téléphonique

Sauvegarder une entrée de numéro
⊜/OK → ▲/▼ → **RÉPERTOIRE** → ⊜/OK → **TOUS CONTA.** → ⊜/OK → ⊜/OK → **AJOUTER** → ⊜/OK → **NOM** → ⊜/OK → saisir le nom → ⊜/OK → **NUMERO** → ⊜/OK → saisir le numéro de téléphone → ⊜/OK → **MELODIE 1** → ▲/▼ pour sélectionner la mélodie → ⊜/OK

Liste d'appels | Liste de recomposition | Répertoire | Bloqueur d'appel

Bloqueur d'appels importuns et indésirables

Ajouter un numéro à la liste noire
⊜/OK → ▲/▼ → **BLOC. APPEL** → ⊜/OK → **BLOC. LISTE** → ⊜/OK → ⊜/OK → **AJOUTER** → ⊜/OK → **NOM** → ⊜/OK → saisir le nom → ⊜/OK → **NUMERO** → ⊜/OK → saisir le numéro de téléphone → ⊜/OK

Bloquer les appels inconnus
⊜/OK → ▲/▼ → **BLOC. APPEL** → ⊜/OK → ▲/▼ → **REGLAGES** → ⊜/OK → ▲/▼ → **TYPE D'APPEL** → ⊜/OK → ▲/▼ → **NON DISPO** → ⊜/OK → **ON/OFF** → ⊜/OK

ES

Instrucciones importantes de seguridad

Al utilizar su equipo telefónico, deben seguirse siempre las precauciones básicas de seguridad para reducir el riesgo de incendio, descarga eléctrica y lesiones, que incluyen las siguientes:
1. Leer y entender todas las instrucciones.
2. Respetar todas las advertencias e instrucciones marcadas en el producto.
3. Desenchufar este producto de la toma de corriente antes de limpiarlo. No utilizar limpiadores líquidos o en aerosol. Utilizar un paño húmedo para la limpieza.
4. No utilizar este producto cerca del agua (por ejemplo, cerca de una bañera, fregadero, piscina).
5. No exponer el teléfono a la luz directa del sol o a un ambiente de frío extremo. No colocar el teléfono cerca de fuentes de calor como radiadores, cocinas, etc.
6. No sobrecargar las tomas de corriente ni las extensiones eléctricas, ya que esto puede ocasionar un riesgo de incendio o una descarga eléctrica.
7. Desenchufar este producto de la toma de corriente y acudir al servicio técnico/distribuidor de VTech en las siguientes condiciones:
Cuando el cable de alimentación o el enchufe estén dañados o deshilachados.
Si el producto no funciona normalmente al seguir las instrucciones de uso.
Si el producto se ha caído y la carcasa se ha dañado.
Si el producto presenta un cambio evidente en su desempeño.
8. Evitar utilizar un teléfono (si no es de tipo inalámbrico) durante una tormenta eléctrica. Es posible que exista un riesgo remoto de descarga eléctrica a causa de un rayo.
9. No utilizar el teléfono para informar de una fuga de gas en las proximidades de la misma.
10. ¡Solo utilizar las baterías de NiMH (níquel-hidruro metálico) suministradas! Los periodos de funcionamiento de los terminales solo son válidos con las capacidades de las baterías previstas.
11. El uso de otros tipos de pilas o baterías no recargables puede ser peligroso. Podrían causar interferencias y/o daños en la unidad. El fabricante no se hace responsable de los daños derivados de dicho incumplimiento.
12. No utilizar módulos de carga de terceros. Las baterías pueden sufrir daños.
13. Respetar la polaridad correcta al insertar las pilas.
14. La batería no debe exponerse a un calor excesivo, como la luz solar directa o el fuego, ni sumergirse en el agua.
15. ⚠ 🕮 Solo utilice los adaptadores y la batería que se indican a continuación; solo utilice la fuente de alimentación externa suministrada: VTech Telecommunications Limited. Modelo: VT05EEU06045 | VT05EUK06045. Jiangxi Jian Aohai Technology Co., Ltd. Modelo: A318-060045W-EU1 | A318-060045W-UK1. Solo utilice las baterías suministradas: Yi Yang CORUN battery CO.LTD. Modelo: Ni-MH AAA 400mAh 2.4VDC.

Eliminación de aparatos antiguos y pilas (RAEE)
Solo para la Unión Europea y los países con sistemas de reciclaje. Estos símbolos (a, b) en los productos, embalajes y/o documentos adjuntos significan que los productos eléctricos y electrónicos usados y las pilas no deben mezclarse con los residuos domésticos comunes. Para el correcto tratamiento, recuperación y reciclaje de los productos y baterías antiguos, llévelos a los puntos de recolección correspondientes de acuerdo con su legislación nacional.
Al eliminarlos correctamente, contribuirá a ahorrar recursos valiosos y a evitar cualquier posible efecto negativo sobre la salud de las personas y el medio ambiente.
Para más información sobre la recolección y el reciclaje, póngase en contacto con su municipio. Se pueden aplicar sanciones por la eliminación incorrecta de estos residuos, de acuerdo con la legislación nacional.
Instrucciones de eliminación de productos para usuarios empresariales
Si desea desechar equipos eléctricos y electrónicos, póngase en contacto con su distribuidor o proveedor para obtener más información.
Información sobre la eliminación en otros países fuera de la Unión Europea
Estos símbolos (a, b) solo son válidos en la Unión Europea. Si desea desechar estos artículos, póngase en contacto con las autoridades locales o el distribuidor y pregunte por el método correcto de eliminación.
Nota para el símbolo de la batería
Este símbolo (b) puede utilizarse en combinación con un símbolo químico. En este caso, cumpla con el requisito establecido por la Directiva para el producto químico en cuestión.
Reciclaje de su dispositivo (Directiva RAEE 2012/19/UE)
El logo RAEE figura en el producto para indicar que este producto no debe ser eliminado o tirado con el resto de residuos domésticos. Usted es responsable de deshacerse de todos sus residuos electrónicos o eléctricos trasladándolos al punto de recolección especificado para el reciclaje de dichos residuos peligrosos.

Homologación y conformidad
Este producto está destinado a utilizarse en Europa y el Reino Unido. Este equipo cumple con los requisitos obligatorios de la Directiva de equipos de radio de la UE (2014/53/UE) y el Reglamento de radio del Reino Unido de 2017 sobre sistemas de radio y equipos de telecomunicaciones.
VTech Telecommunication Ltd. declara por la presente que este teléfono CS2000-2001-2002-2003 cumple con los requisitos obligatorios y otras disposiciones pertinentes de la Directiva sobre equipos de radio de la UE (2014/53/UE) y el Reglamento sobre equipos de radio del Reino Unido de 2017.

La declaración de conformidad puede consultarse en https://www.vtech.com/rtte-directive.

El símbolo CE confirma la conformidad del teléfono y la directiva anterior.

Importador: Snom Technology GmbH.
Wittestraße 30G, 13509, Berlín, Alemania.
Fabricante: VTech Telecommunications Ltd.
23/F, Tai Ping Industrial Centre, Block 1, 57 Ting Kok Road, Tai Po, Hong Kong.

Garantía del producto
Gracias por comprar este teléfono inalámbrico a VTech.
1. El producto está cubierto por una garantía de dos año a partir de la fecha de compra (fecha de inicio del período de garantía), contra cualquier defecto de materiales o de fabricación.
2. Se puede devolver el producto en el lugar de compra.
3. Durante el período de garantía limitada, el representante del servicio técnico autorizado de VTech revisará el producto y, si resulta defectuoso debido a materiales o mano de obra defectuosos, lo sustituirá a su discreción.
4. Si el producto cubierto por esta garantía se daña debido al mal uso, modificación o reparación no autorizada, o debido a pilas defectuosas, descarga de la pila o conexiones eléctricas incorrectas, entonces esta garantía queda anulada.
5. Esta garantía es personal para el comprador original y no es transferible.
6. Las roturas de la pantalla LCD no están cubiertas por la garantía.

Conserve el recibo de compra original como prueba de la misma.

Para acceder al servicio de garantía, visite nuestro sitio web en https://euphones.vtech.com.

Configuración

Configurar el idioma
⊜/OK → ▲/▼ → **CONF AURIC** → ⊜/OK → ▲/▼ → **IDIOMA** → ⊜/OK → ▲/▼ → **ESPAÑOL** → ⊜/OK

Configurar formato de fecha y hora
⊜/OK → ▲/▼ → **CONF AURIC** → ⊜/OK → ▲/▼ → **FECHA Y HORA** → ⊜/OK → ▲/▼ → **FORMAT FECHA** → ⊜/OK → ▲/▼ → **DD-MM-AA** / **MM-DD-AA** → ⊜/OK → ▲/▼ → **FORMAT HORA** → ⊜/OK → ▲/▼ → **12 HR** / **24 HR** → ⊜/OK

Configurar fecha y hora
⊜/OK → ▲/▼ → **CONF AURIC** → ⊜/OK → ▲/▼ → **FECHA Y HORA** → ⊜/OK → ▲/▼ → **CONFIG FECHA** → ⊜/OK → Ingresar la fecha → ⊜/OK → ▲/▼ → **CONFIG HORA** → Ingresar la hora → ⊜/OK

Timbre - llamadas externas/internas
⊜/OK → ▲/▼ → **CONF AURIC** → ⊜/OK → ▲/▼ → **CONF TIMBRE** → ⊜/OK → ▲/▼ → **TIMBRE EXT/ TIMBRE INT** → ⊜/OK → ▲/▼ para seleccionar la melodía → ⊜/OK

Timbre - volumen
⊜/OK → ▲/▼ → **CONF AURIC** → ⊜/OK → ▲/▼ → **CONF TIMBRE** → ⊜/OK → ▲/▼ → **VOL TIMBRE** → ⊜/OK → ▲/▼ para elegir el volume → ⊜/OK

Tono - activar/desactivar los tonos
⊜/OK → ▲/▼ → **CONF AURIC** → ⊜/OK → ▲/▼ → **CONFIG TONO** → ⊜/OK → ▲/▼ → **TONO TEC/ TONO BATERÍA/ SIN SEÑAL** → ⊜/OK → ▲/▼ → **ENCENDIDO/APAGADO** → ⊜/OK

Alarma - ajustar la hora de la alarma y su activación
⊜/OK → ▲/▼ → **CONF AURIC** → ⊜/OK → ▲/▼ → **ALARMA** → ⊜/OK → ▲/▼ → **ENCENDIDO** → ⊜/OK → Ingresar la hora de la alarma en formato de 24 horas → ⊜/OK → Mostrar **REPET ALARMA** → ⊜/OK → ▲/▼ → **ENCENDIDO/APAGADO** → ⊜/OK

Configurar la respuesta automática
⊜/OK → ▲/▼ → **CONF AURIC** → ⊜/OK → ▲/▼ → **CONT AUTOM** → ⊜/OK → ▲/▼ → **ENCENDIDO/APAGADO** → ⊜/OK

Directorio telefónico

Guardar el ingreso de un número
⊜/OK → ▲/▼ → **DIRECTORIO** → ⊜/OK → **CONTACTOS** → ⊜/OK → ⊜/OK → **AGREGAR** → ⊜/OK → **NOMBRE** → ⊜/OK → ingresar nombre → ⊜/OK → **NÚMERO** → ⊜/OK → ingresar número de teléfono → ⊜/OK → **MELODÍA 1** → ▲/▼ para seleccionar la melodía → ⊜/OK

Listado de llamadas | Listado de remarcado | Directorio | Bloqueador de llamadas

Bloqueador de llamadas molestas y no deseadas

Añadir un número a la lista negra
⊜/OK → ▲/▼ → **BLOQ. LLAM.** → ⊜/OK → **LISTA NEGRA** → ⊜/OK → ⊜/OK → **AGREGAR** → ⊜/OK → **NOMBRE** → ⊜/OK → ingresar nombre → ⊜/OK → **NÚMERO** → ⊜/OK → ingresar número de teléfono → ⊜/OK

Bloquear llamadas desconocidas
⊜/OK → ▲/▼ → **BLOQ. LLAM.** → ⊜/OK → ▲/▼ → **AJUSTES** → ⊜/OK → ▲/▼ → **TIPO LLAM.** → ⊜/OK → ▲/▼ → **NO DISPON.** → ⊜/OK → **ENCENDIDO/APAGADO** → ⊜/OK

IT

Istruzioni importanti per la sicurezza

Quando si utilizza l'apparecchio telefonico, è necessario seguire sempre le precauzioni di sicurezza fondamentali per ridurre il rischio di incendio, scosse elettriche e lesioni, tra cui le seguenti:
1. Leggere e comprendere tutte le istruzioni.
2. Seguire tutte le avvertenze e le istruzioni indicate sul prodotto.
3. Staccare il prodotto dalla presa di corrente prima di pulirlo. Non usare detergenti liquidi o aerosol. Usare un panno umido per la pulizia.
4. Non usare questo prodotto vicino all'acqua (per esempio, vicino a una vasca da bagno, un lavandino di cucina, una piscina).
5. Non esporre il telefono alla luce diretta del sole o a un ambiente estremamente freddo. Non mettere il telefono vicino a fonti di calore come radiatori, fornelli, ecc.
6. Non sovraccaricare le prese a muro e le estensioni, poiché ciò può comportare il rischio di incendi o scosse elettriche.
7. Staccare il prodotto dalla presa di corrente e rivolgersi a VTech/distributore nelle seguenti condizioni:
Quando il cavo di alimentazione o la spina sono danneggiati o sfilacciati.
Se il prodotto non funziona normalmente seguendo le istruzioni per l'uso.
Se il prodotto è caduto e la sua cassa è stata danneggiata.
Se il prodotto mostra un evidente cambiamento nelle prestazioni.
8. Evitare di usare un telefono (che non sia di tipo cordless) durante una tempesta elettrica. Ci può essere un rischio remoto di scossa elettrica dovuta a un fulmine.
9. Non usare il telefono per segnalare una fuga di gas in prossimità della stessa.
10. Utilizzare solo le batterie NiMH (Nickel Metal Hydride) in dotazione! I periodi di funzionamento dei ricevitori sono applicabili solo con la capacità predefinite delle batterie.
11. L'uso di altri tipi di batterie o di batterie non ricaricabili/celle primarie può essere pericoloso. Ciò può causare interferenze e/o danni all'apparecchio. Il fabbricante non sarà ritenuto responsabile dei danni derivanti da tale non conformità.
12. Non utilizzare le postazioni di ricarica di terze parti. Le batterie possono essere danneggiate.
13. Si prega di notare la corretta polarità al momento dell'inserimento delle batterie.
14. La batteria non deve essere esposta a un calore eccessivo come la luce del sole o il fuoco e non deve essere immersa in acqua.
15. ⚠ 🕮 Usare solo gli adattatori e la batteria indicati in seguito; usare solo l'alimentatore esterno fornito: VTech Telecommunications Limited. Modello: VT05EEU06045 | VT05EUK06045. Jiangxi Jian Aohai Technology Co. Modello: A318-060045W-EU1 | A318-060045W-UK1. Usare solo le batterie in dotazione: Yi Yang CORUN battery CO.LTD. Modello: Ni-MH AAA 400mAh 2.4VDC.

Smaltimento di vecchie apparecchiature e batterie (WEEE)
Solo per l'Unione Europea e i paesi con sistemi di riciclaggio. Questi simboli (a, b) sui prodotti, sull'imballaggio e/o sui documenti di accompagnamento significano che i prodotti elettrici ed elettronici usati e le batterie non devono essere mischiati con i rifiuti domestici ordinari. Per un corretto trattamento, recupero e riciclaggio dei vecchi prodotti e delle batterie, si prega di portarli ai punti di raccolta applicabili in conformità con la vostra legislazione nazionale.
Smaltendoli correttamente, aiuterà a risparmiare risorse preziose e a prevenire qualsiasi potenziale effetto negativo sulla salute delle persone e sull'ambiente.
Per ulteriori informazioni sulla raccolta e il riciclaggio, si prega di contattare il proprio comune.. Possono essere applicate sanzioni per lo smaltimento scorretto di questi rifiuti, in conformità con la legislazione nazionale.

Istruzioni per lo smaltimento del prodotto per gli utenti commerciali
Se si desidera eliminare le apparecchiature elettriche ed elettroniche, si prega di contattare il proprio rivenditore o fornitore per ulteriori informazioni.
Informazioni sullo smaltimento in altri paesi al di fuori dell'Unione Europea
Questi simboli (a, b) sono validi solo nell'Unione Europea. Se si desidera smaltire questi articoli, si prega di contattare le autorità locali o il rivenditore e chiedere il metodo corretto di smaltimento.
Nota per il simbolo della batteria
Questo simbolo (b) potrebbe essere usato in combinazione con un simbolo chimico. In questo caso risponde al requisito stabilito dalla direttiva per la sostanza chimica in questione.
Riciclaggio del dispositivo (direttiva WEEE 2012/19/EU)
Il logo WEEE appare sul prodotto per indicare che questo prodotto non deve essere smaltito o scaricato con gli altri rifiuti domestici. Si è tenuti a smaltire tutte le apparecchiature elettroniche o elettriche di scarto trasferendole al punto di raccolta specificato per il riciclaggio di tali rifiuti pericolosi.

Omologazione e conformità
Questo prodotto è destinato all'uso in Europa e nel Regno Unito. Questa apparecchiatura è conforme ai requisiti principali della direttiva sulle apparecchiature radio dell'UE (2014/53/UE) e ai regolamenti radio del Regno Unito del 2017 sui sistemi radio e le apparecchiature di telecomunicazione.
VTech Telecommunication Ltd. dichiara che questo telefono CS2000-2001-2002-2003 è conforme ai requisiti principali e alle altre disposizioni pertinenti della Direttiva sulle apparecchiature radio dell'UE (2014/53/UE) e ai regolamenti sulle apparecchiature radio del Regno Unito del 2017.

La dichiarazione di conformità può essere consultata su https://www.vtech.com/rtte-directive.

Il CE simbolo conferma la conformità del telefono e della direttiva di cui sopra.

Importatore: Snom Technology GmbH.
Wittestraße 30G, 13509, Berlino, Germania.
Fabbricante: VTech Telecommunications Ltd.
23/F, Tai Ping Industrial Centre, Block 1, 57 Ting Kok Road, Tai Po, Hong Kong.

Garanzia del prodotto
La ringraziamo per aver acquistato questo telefono cordless della VTech.
1. Il prodotto è coperto da una garanzia di due anni dalla data di acquisto (data da cui inizia il periodo di garanzia), contro qualsiasi difetto di materiali o di lavorazione
2. Il prodotto può essere restituito al luogo di acquisto.
3. Durante il periodo di garanzia limitata, il rappresentante dell'assistenza autorizzata VTech esaminerà il prodotto e, se si scopre che è difettoso a causa di materiali difettosi o di lavorazione, sostituirà il prodotto a sua discrezione.
4. Se il prodotto coperto da questa garanzia viene danneggiato a causa di uso improprio, modifiche o riparazioni non autorizzate, o a causa di batterie difettose, scaricamento delle batterie o collegamenti elettrici errati, in tal caso la garanzia viene annullata.
5. Questa garanzia è personale per l'acquirente originale e non è trasferibile.
6. Le rotture dello schermo LCD non sono coperte dalla garanzia.

Si prega di conservare lo scontrino originale come prova d'acquisto.
Per richiedere il servizio di garanzia, visitate il nostro sito web all'indirizzo https://euphones.vtech.com.

Impostazioni

Impostare la lingua
⊜/OK → ▲/▼ → **IMPOSTA PORT** → ⊜/OK → ▲/▼ → **LINGUA** → ⊜/OK → ▲/▼ → **ITALIANO** → ⊜/OK

Imposta il formato della data o dell'ora
⊜/OK → ▲/▼ → **IMPOSTA PORT** → ⊜/OK → ▲/▼ → **DATA E ORA** → ⊜/OK → ▲/▼ → **FORMATO DATA** → ⊜/OK → ▲/▼ → **GG-MM-AA** / **MM-GG-AA** → ⊜/OK → ▲/▼ → **FORMATO ORA** → ⊜/OK → ▲/▼ → **12ORE** / **24ORE** → ⊜/OK

Impostare data e ora
⊜/OK → ▲/▼ → **IMPOSTA PORT** → ⊜/OK → ▲/▼ → **DATA E ORA** → ⊜/OK → ▲/▼ → **IMPOSTA DATA** → ⊜/OK → Inserire la data → ⊜/OK → ▲/▼ → **IMPOSTA ORA** → Inserire l'ora → ⊜/OK

Suonerie - chiamate interne/esterne
⊜/OK → ▲/▼ → **IMPOSTA PORT** → ⊜/OK → ▲/▼ → **SUON PORTAT** → ⊜/OK → ▲/▼ → **CHIAMATE EST/ CHIAMATE INT** → ⊜/OK → ▲/▼ per selezionare la melodia → ⊜/OK

Suoneria - volume
⊜/OK → ▲/▼ → **IMPOSTA PORT** → ⊜/OK → ▲/▼ → **SUON PORTAT** → ⊜/OK → ▲/▼ → **VOLUME** → ⊜/OK → ▲/▼ per selezionare il volume → ⊜/OK

Tono - attivare/disattivare i toni
⊜/OK → ▲/▼ → **IMPOSTA PORT** → ⊜/OK → ▲/▼ → **IMPOSTA TONI** → ⊜/OK → ▲/▼ → **TONO TASTI/ TONO BATT/ FUORIPORTATA** → ⊜/OK → ▲/▼ → **ATTIVA/DISATTIVA** → ⊜/OK

Allarme - impostazione dell'ora e dell'attivazione dell'allarme
⊜/OK → ▲/▼ → **IMPOSTA PORT** → ⊜/OK → ▲/▼ → **SVEGLIA** → ⊜/OK → ▲/▼ → **ATTIVA** → ⊜/OK → Inserire l'ora dell'allarme in formato 24 ore → ⊜/OK → Visualizzare **SNOOZE** → ⊜/OK → ▲/▼ → **ATTIVA/DISATTIVA** → ⊜/OK

Impostazione della risposta automatica
⊜/OK → ▲/▼ → **IMPOSTA PORT** → ⊜/OK → ▲/▼ → **RISPOSTA AUT** → ⊜/OK → ▲/▼ → **ATTIVA/DISATTIVA** → ⊜/OK

Rubrica telefonica

Memorizzare La Voce Di Un Numero
⊜/OK → ▲/▼ → **RUBRICA** → ⊜/OK → **TUTTI CONT.** → ⊜/OK → ⊜/OK → **AGGIUNGI** → ⊜/OK → **NOME** → ⊜/OK → inserire il nome → ⊜/OK → **NUMERO** → ⊜/OK → inserire il numero di telefono → ⊜/OK → **MELODIA 1** → ▲/▼ per selezionare la melodia → ⊜/OK

Lista delle chiamate | Lista delle richiamate | Rubrica | Blocco delle chiamate

Blocco delle chiamate fastidiose e indesiderate

Aggiungere un numero alla lista nera
⊜/OK → ▲/▼ → **BLOC. CHIA.** → ⊜/OK → **LISTA NERA** → ⊜/OK → ⊜/OK → **AGGIUNGI** → ⊜/OK → **NOME** → ⊜/OK → Inserire il nome → ⊜/OK → **NUMERO** → ⊜/OK → inserire il numero di telefono → ⊜/OK

Blocco delle chiamate sconosciute
⊜/OK → ▲/▼ → **BLOC. CHIA.** → ⊜/OK → ▲/▼ → **IMPOSTAZIONI** → ⊜/OK → ▲/▼ → **TIPO CHIAM.** → ⊜/OK → ▲/▼ → **NON DISP.** → ⊜/OK → **ATTIVA/DISATTIVA** → ⊜/OK

Σύνδεση βάσης/ φορτιστή | Podłączenie bazy/ ładowarki | Csatlakoztassa a bázist/töltőt

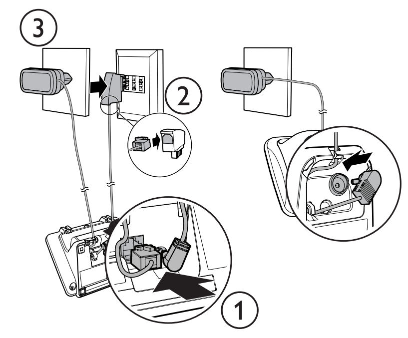

CS2001 1 φορτιστής | ładowarka | töltő
CS2002 2 φορτιστές | Pładowarki | töltő
CS2003 3 φορτιστές | ładowarki | töltő

Φόρτιση μπαταρίας | Naładuj akumulator | A telep töltése

Τοποθετήστε το ακουστικό στη βάση του τηλεφώνου για να φορτίσει Διάρκεια αρχικής φόρτισης: 16 ώρες

Umieść słuchawkę w bazie telefonu, aby ją naładować. Czas ładowania początkowego: 16 godz.

Töltéshez helyezze a kézibeszélőt a telefon bázisra.
Első feltöltési idő: 16 óra

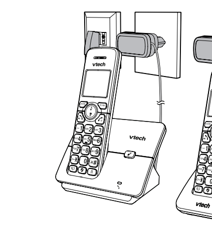

Εγκατάσταση μπαταρίας | Włóż akumulator | A telep behelyezése

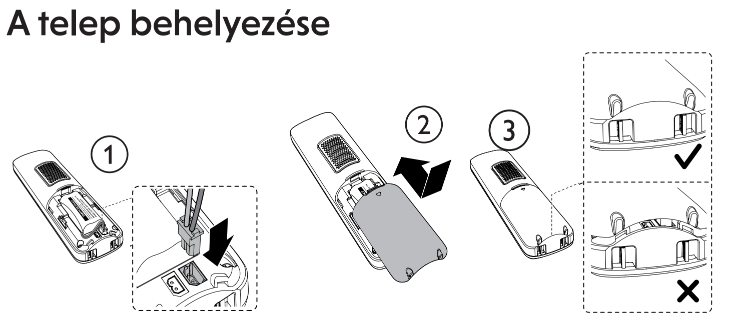

GR

Σημαντικές οδηγίες ασφαλείας
Όταν χρησιμοποιείτε τον τηλεφωνικό σας εξοπλισμό, θα πρέπει πάντα να τηρούνται βασικές προφυλάξεις ασφαλείας για τη μείωση του κινδύνου πυρκαγιάς, ηλεκτροπληξίας και τραυματισμού, συμπεριλαμβανομένων των εξής:
1. Διαβάστε και κατανοήστε όλες τις οδηγίες.
2. Ακολουθήστε όλες τις προειδοποιήσεις και τις οδηγίες που αναγράφονται στο προϊόν.
3. Αποσυνδέστε αυτό το προϊόν από την πρίζα πριν το καθαρίσετε. Μη χρησιμοποιείτε υγρά ή καθαριστικά αεροζόλ. Χρησιμοποιήστε ένα υγρό πανί για τον καθαρισμό.
4. Μην χρησιμοποιείτε αυτό το προϊόν κοντά σε νερό (για παράδειγμα, κοντά σε μπανιέρα, νεροχύτη κουζίνας, πισίνα).
5. Μην εκθέτετε το τηλέφωνο σε άμεσο ηλιακό φως ή σε εξαιρετικά κρύο περιβάλλον. Μην τοποθετείτε το τηλέφωνο κοντά σε πηγές θέρμανσης όπως καλοριφέρ, κουζίνες κ.λπ.
6. Μην υπερφορτώνετε τις πρίζες τοίχου και τα καλώδια επέκτασης καθώς αυτό μπορεί να οδηγήσει σε κίνδυνο πυρκαγιάς ή ηλεκτροπληξίας.
7. Αποσυνδέστε αυτό το προϊόν από την πρίζα και παραπέμψτε το σέρβις στον VTech /διανομέα υπό τις ακόλουθες συνθήκες:
Όταν το καλώδιο τροφοδοσίας ή το βύσμα είναι κατεστραμμένο ή φθαρμένο.
Εάν το προϊόν δεν λειτουργεί κανονικά, ενώ ακολουθείτε τις οδηγίες λειτουργίας.
Εάν το προϊόν έχει πέσει και το περίβλημα έχει καταστραφεί.
Εάν το προϊόν παρουσιάζει μια ευδιάκριτη αλλαγή στην απόδοση. της
8. Αποφύγετε τη χρήση τηλεφώνου (εκτός από ασύρματου τύπου) κατά τη διάρκεια ηλεκτρικής καταιγίδας. Μπορεί να υπάρχει κίνδυνος ηλεκτροπληξίας από κεραυνό.
9. Μην χρησιμοποιείτε το τηλέφωνο για να αναφέρετε διαρροή αερίου και να στέκεστε κοντά στη διαρροή.
10. Χρησιμοποιείτε μόνο τις παρεχόμενες μπαταρίες NiMH (Νικελ Μεταλλικό Υδρίδιο)! Οι περίοδοι λειτουργίας για τα ακουστικά ισχύουν μόνο με την προεπιλεγμένη χωρητικότητα μπαταρίας.
11. Η χρήση άλλων τύπων μπαταριών ή μη επαναφορτιζόμενων μπαταριών/κύριων στοιχείων μπορεί να είναι επικίνδυνη. Μπορεί να προκαλέσουν παρεμβολές ή/και ζημιές στη μονάδα. Ο κατασκευαστής δεν θα θεωρηθεί υπεύθυνος για ζημιές που ενδέχεται να προκύψουν από μια τέτοια μη συμμόρφωση.
12. Μη χρησιμοποιείτε θέσεις φόρτισης τρίτων προμηθευτών. Οι μπαταρίες ενδέχεται να καταστραφούν.
13. Προσέξτε τη σωστή πολικότητα κατά την τοποθέτηση των μπαταριών.
14. Η μπαταρία δεν πρέπει να εκτίθεται σε υπερβολική θερμότητα, όπως έντονη ηλιοφάνεια ή φωτιά και να βυθίζεται σε νερό.
15. ⚠ [i] Χρησιμοποιήστε μόνο προσαρμογείς και μπαταρία που αναφέρονται παρακάτω. Χρησιμοποιείτε μόνο το παρεχόμενο εξωτερικό τροφοδοτικό: VTech Telecommunications Limited. Μοντέλο: VT05EEU06045 | VT05EUK06045. Jiangxi Jian Aohai Technology Co., Ltd. Model: A318-060045W-EU1 | A318-060045W-UK1. Χρησιμοποιείτε μόνο τις παρεχόμενες μπαταρίες: Μπαταρία Yi Yang CORUN battery CO.LTD. Μοντέλο: Ni-MH AAA 400mAh 2.4VDC.

Απόρριψη παλαιού εξοπλισμού και μπαταριών (WEEE)
Μόνο για την Ευρωπαϊκή Ένωση και χώρες με συστήματα ανακύκλωσης. Αυτά τα σύμβολα (α, β) στα προϊόντα, τις συσκευασίες ή/και τα συνοδευτικά έγγραφα σημαίνουν ότι τα χρησιμοποιημένα ηλεκτρικά και ηλεκτρονικά προϊόντα και μπαταρίες δεν πρέπει να αναμιγνύονται με γενικά οικιακά απορρίμματα. Για σωστή επεξεργασία, ανάκτηση και ανακύκλωση παλαιών προϊόντων και μπαταριών, παρακαλούμε να τα μεταφέρετε στα ισχύοντα σημεία συλλογής σύμφωνα με την εθνική σας νομοθεσία.
Με τη σωστή απόρριψή τους, θα βοηθήσετε στην εξοικονόμηση πολύτιμων πόρων και στην πρόληψη τυχόν αρνητικών επιπτώσεων στην ανθρώπινη υγεία και στο περιβάλλον.
Για περισσότερες πληροφορίες σχετικά με τη συλλογή και την ανακύκλωση, επικοινωνήστε με τον δήμο της περιοχής σας. Ενδέχεται να επιβάλλονται κυρώσεις για εσφαλμένη διάθεση αυτών των απορριμμάτων, σύμφωνα με την εθνική νομοθεσία.
Οδηγίες απόρριψης προϊόντων για επαγγελματικούς χρήστες
Εάν επιθυμείτε να απορρίψετε ηλεκτρικό και ηλεκτρονικό εξοπλισμό, επικοινωνήστε με τον αντιπρόσωπο ή τον προμηθευτή σας για περισσότερες πληροφορίες.
Πληροφορίες για την Απόρριψη σε άλλες χώρες εκτός της Ευρωπαϊκής Ένωσης
Αυτά τα σύμβολα (a, b) ισχύουν μόνο στην Ευρωπαϊκή Ένωση Εάν θέλετε να απορρίψετε αυτά τα αντικείμενα, επικοινωνήστε με τις τοπικές αρχές ή τον αντιπρόσωπο και ζητήστε τη σωστή μέθοδο απόρριψης.
Σημείωση για το σύμβολο της μπαταρίας
Αυτό το σύμβολο (b) μπορεί να χρησιμοποιηθεί σε συνδυασμό με ένα χημικό σύμβολο. Στην περίπτωση αυτή συμμορφώνεται με την απαίτηση που θέτει η Οδηγία για τη σχετική χημική ουσία.
Ανακύκλωση της συσκευής σας (Οδηγία WEEE 2012/19/EU)
Το λογότυπο WEEE εμφανίζεται στο προϊόν για να υποδείξει ότι αυτό το προϊόν δεν πρέπει να απορρίπτεται ή να απορρίπτεται μαζί με τα άλλα οικιακά σας απορρίμματα. Είστε υπεύθυνοι να απορρίψετε όλο τον ηλεκτρονικό ή ηλεκτρικό εξοπλισμό σας μεταφέροντάς τον στο καθορισμένο σημείο συλλογής για την ανακύκλωση τέτοιων επικίνδυνων αποβλήτων.

Έγκριση και συμμόρφωση
Αυτό το προϊόν προορίζεται για χρήση στην Ευρώπη και στο ΗΒ. Αυτός ο εξοπλισμός συμμορφώνεται με τις βασικές απαιτήσεις της Οδηγίας της ΕΕ για τον Ραδιοεξοπλισμό (2014/53/ΕΕ) και τους Κανονισμούς Ραδιοφωνίας του Ηνωμένου Βασιλείου του 2017 για τα ραδιοφωνικά συστήματα και τον τηλεπικοινωνιακό εξοπλισμό.
Η VTech Telecommunication Ltd. δηλώνει με το παρόν ότι αυτό το τηλέφωνο CS2000-2001-2002-2003 συμμορφώνεται με τις βασικές απαιτήσεις και άλλες σχετικές διατάξεις της Οδηγίας της ΕΕ για τον Ραδιοεξοπλισμό (2014/53/ΕΕ) και τους Κανονισμούς του ΗΒ για τον ραδιοεξοπλισμό του 2017.

Η δήλωση συμμόρφωσης είναι διαθέσιμη στη διεύθυνση: https://www.vtech.com/rtte-directive.

Το σύμβολο CE επιβεβαιώνει τη συμμόρφωση του τηλεφώνου και την παραπάνω οδηγία.

Εισαγωγέας: Snom Technology GmbH. Wittestraße 30G, 13509, Berlin, Germany.
Κατασκευαστής: VTech Telecommunications Ltd. 23/F, Tai Ping Industrial Centre, Block 1, 57 Ting Kok Road, Tai Po, Hong Kong.

Εγγύηση Προϊόντος
Σας ευχαριστούμε που αγοράσατε αυτό το ασύρματο τηλέφωνο από τη VTech.
1. Το προϊόν καλύπτεται από δύο χρόνια εγγύηση από την ημερομηνία αγοράς (ημερομηνία από την οποία ξεκινά η περίοδος εγγύησης), έναντι τυχόν ελαττωμάτων στα υλικά ή την κατασκευή
2. Το προϊόν μπορεί να επιστραφεί στον τόπο αγοράς.
3. Κατά τη διάρκεια της περιόδου περιορισμένης εγγύησης, ο εξουσιοδοτημένος αντιπρόσωπος σέρβις της VTech θα εξετάσει το προϊόν και εάν διαπιστωθεί ότι είναι ελαττωματικό λόγω ελαττωματικών υλικών ή κατασκευής, θα αντικαταστήσει το προϊόν κατά την κρίση του
4. Εάν το προϊόν που καλύπτεται από αυτή την εγγύηση υποστεί ζημιά λόγω κακής χρήσης, τροποποίησης ή μη εξουσιοδοτημένης επισκευής ή λόγω ελαττωματικών μπαταριών, αποφόρτισης μπαταρίας ή εσφαλμένων ηλεκτρικών συνδέσεων, τότε αυτή η εγγύηση καθίσταται άκυρη.
5. Αυτή η εγγύηση είναι προσωπική για τον αρχικό αγοραστή και δεν μεταβιβάζεται.
6. Η θραύση της οθόνης LCD δεν καλύπτεται από την εγγύηση.
Παρακαλούμε κρατήστε την αρχική σας απόδειξη αγοράς ως απόδειξη.
Για να λάβετε υπηρεσίες εγγύησης, επισκεφθείτε την ιστοσελίδα μας στη διεύθυνσηhttps://euphones.vtech.com.

Ρυθμίσεις

Ρύθμιση γλώσσας
⊕/OK → ▲/▼ → **ΡΥΘΜΙΣΕΙΣ ΑΚ** → ⊕/OK → ▲/▼ → **ΓΛΩΣΣΑ** → ⊕/OK → ▲/▼ → **ΕΛΛΗΝΙΚΑ** → ⊕/OK

Ρύθμιση μορφής ημερομηνίας η ώρας
⊕/OK → ▲/▼ → **ΡΥΘΜΙΣΕΙΣ ΑΚ** → ⊕/OK → ▲/▼ → **ΗΜΕΡ & ΩΡΑ** → ⊕/OK → ▲/▼ → **ΜΟΡΦΗ ΗΜΕΡΟΜ** → ⊕/OK → ▲/▼ → **ΗΗ-ΜΜ-ΕΕ** / **ΜΜ-ΗΗ-ΕΕ** → ⊕/OK → ▲/▼ → **ΜΟΡΦΗ ΩΡΑΣ** → ⊕/OK → ▲/▼ → **12 ΩΡ** / **24 ΩΡ** → ⊕/OK

Ρύθμιση ημερομηνίας & ώρας
⊕/OK → ▲/▼ → **ΡΥΘΜΙΣΕΙΣ ΑΚ** → ⊕/OK → ▲/▼ → **ΗΜΕΡ & ΩΡΑ** → ⊕/OK → ▲/▼ → **ΡΥΘΜΙΣΗ ΗΜΕΡ** → ⊕/OK → Εισάγετε ημερομηνία → ⊕/OK → ▲/▼ → **ΡΥΘΜΙΣΗ ΩΡΑΣ** → Εισάγετε ώρα→ ⊕/OK

Τόνος κλήσης - εξωτερικές/ εσωτερικές κλήσεις
⊕/OK → ▲/▼ → **ΡΥΘΜΙΣΕΙΣ ΑΚ** → ⊕/OK → ▲/▼ → **ΡΥΘΜΙΣΗ ΗΧΩΝ** → ⊕/OK → ▲/▼ → **ΕΞΩΤ.ΚΛΗΣΗ/ ΕΣΩΤ.ΚΛΗΣΗ** → ⊕/OK → ▲/▼ για να επιλέξετε μελωδία → ⊕/OK

Τόνος κλήσης - ένταση
⊕/OK → ▲/▼ → **ΡΥΘΜΙΣΕΙΣ ΑΚ** → ⊕/OK → ▲/▼ → **ΡΥΘΜΙΣΗ ΗΧΩΝ** → ⊕/OK → ▲/▼ → **ΕΝΤΑΣΗ ΚΟΥΔ.** → ⊕/OK → ▲/▼ για να επιλέξετε ένταση → ⊕/OK

Τόνος - ενεργοποίηση/ απενεργοποίηση τόνων
⊕/OK → ▲/▼ → **ΡΥΘΜΙΣΕΙΣ ΑΚ** → ⊕/OK → ▲/▼ → **ΡΥΘΜΙΣΗ ΗΧΩΝ** → ⊕/OK → ▲/▼ → **ΗΧΟΣ ΠΛΗΚΤΡ./ ΗΧΟΣ ΜΠΑΤΑΡ./ ΕΚΤΟΣ ΕΜΒΕΛ** → ⊕/OK → ▲/▼ → **ΑΝΟΙΧΤΟ**/ **ΚΛΕΙΣΤΟ** → ⊕/OK

Ειδοποίηση - ρύθμιση ώρας ειδοποίησης και ενεργοποίηση
⊕/OK → ▲/▼ → **ΡΥΘΜΙΣΕΙΣ ΑΚ** → ⊕/OK → ▲/▼ → **ΞΥΠΝΗΤΗΡΙ** → ⊕/OK → ▲/▼ → **ΑΝΟΙΧΤΟ** → ⊕/OK → Εισαγωγή χρόνου ειδοποίηση σε μορφή 24ώρου → ⊕/OK → Οθόνη **ΑΝΑΒΟΛΗ ΞΥΠΝ** → ⊕/OK → ▲/▼ → **ΑΝΟΙΧΤΟ**/**ΚΛΕΙΣΤΟ** → ⊕/OK

Ρύθμιση αυτόματης απάντησης
⊕/OK → ▲/▼ → **ΡΥΘΜΙΣΕΙΣ ΑΚ** → ⊕/OK → ▲/▼ → **ΑΥΤΟΜ.ΑΠΑΝΤ.** → ⊕/OK → ▲/▼ → **ΑΝΟΙΧΤΟ**/**ΚΛΕΙΣΤΟ** → ⊕/OK

Τηλεφωνικός Κατά λογος

Αποθηκεύστε μια καταχώρηση αριθμού
⊕/OK → ▲/▼ → **ΤΗΛ.ΚΑΤΑΛΟΓ.** → ⊕/OK → **ΟΛΕΣ ΕΠΑΦΕΣ** → ⊕/OK → ⊕/OK → **ΠΡΟΣΘΗΚΗ** → ⊕/OK → **ΟΝΟΜΑ** → ⊕/OK → εισαγωγή ονόματος → ⊕/OK → **ΑΡΙΘΜΟΣ** → ⊕/OK → εισαγωγή τηλεφωνικού αριθμού → ⊕/OK → **ΜΕΛΩΔΙΑ 1** → ▲/▼ για επιλογή μελωδίας → ⊕/OK

Λίστα κλήσης | Λίστα επανάκλησης | Τηλεφωνικός Κατάλογος | Αποκλεισμός κλήσης

Αποκλεισμός Ενοχλητικών και Ανεπιθύμητων

Προσθήκη αριθμού στη μαύρη λίστα
⊕/OK → ▲/▼ → **ΦΡΑΓΗ ΚΛΗΣ.** → ⊕/OK → **ΜΑΥΡΗ ΛΙΣΤΑ** → ⊕/OK → ⊕/OK → **ΠΡΟΣΘΗΚΗ** → ⊕/OK → **ΟΝΟΜΑ** → ⊕/OK →εισαγωγή ονόματος → ⊕/OK → **ΑΡΙΘΜΟΣ** → ⊕/OK → εισαγωγή τηλεφωνικού αριθμού → ⊕/OK

Αποκλεισμός αγνώστων κλήσεων
⊕/OK → ▲/▼ → **ΦΡΑΓΗ ΚΛΗΣ.** → ⊕/OK → ▲/▼ → **ΡΥΘΜΙΣΕΙΣ** → ⊕/OK → ▲/▼ → **ΤΥΠΟΣ ΚΛΗΣΗΣ** → ⊕/OK → ▲/▼ → **ΜΗ ΔΙΑΘΕΣΙΜΟ** → ⊕/OK → **ΑΝΟΙΧΤΟ**/**ΚΛΕΙΣΤΟ** → ⊕/OK

PL

Ważne instrukcje dotyczące bezpieczeństwa
Podczas korzystania z aparatu telefonicznego należy zawsze przestrzegać podstawowych zasad bezpieczeństwa, aby zmniejszyć ryzyko pożaru, porażenia prądem i obrażeń, w tym następujących:
1. Należy przeczytać i zrozumieć wszystkie instrukcje.
2. Należy przestrzegać wszystkich ostrzeżeń i instrukcji umieszczonych na produkcie.
3. Przed przystąpieniem do czyszczenia należy odłączyć urządzenie od gniazdka elektrycznego. Nie używać środków czyszczących w płynie lub aerozolu. Do czyszczenia używać wilgotnej szmatki.
4. Nie używać tego produktu w pobliżu wody (np. w pobliżu wanny, zlewu kuchennego, basenu).
5. Nie należy wystawiać telefonu na bezpośrednie działanie promieni słonecznych lub skrajnie zimnego środowiska. Nie należy umieszczać telefonu w pobliżu źródeł ciepła, takich jak grzejniki, kuchenki itp.
6. Nie należy przeciążać gniazdek ściennych i przedłużaczy, gdyż może to spowodować ryzyko pożaru lub porażenia prądem.
7. Należy odłączyć ten produkt od gniazdka ściennego i i zlecić serwisowanie firmie VTech/dystrybutorowi w następujących warunkach:
Gdy przewód zasilający lub wtyczka są uszkodzone bądź postrzępione.
Jeśli produkt nie działa normalnie gdy postępuje się zgodnie z instrukcją obsługi.
Jeśli produkt został upuszczony i obudowa uległa uszkodzeniu.
Jeśli produkt wykazuje wyraźne zmiany wydajności.
8. Unikać korzystania z telefonu (innego niż bezprzewodowy) podczas burzy elektrycznej. Może wystąpić niewielkie ryzyko porażenia prądem w wyniku wyładowań atmosferycznych.
9. Nie należy używać telefonu do zgłaszania wycieku gazu w pobliżu miejsca wycieku.
10. Używać tylko dostarczonych baterii NiMH (niklowo-metalowo-wodorkowych)! Okresy pracy słuchawki obowiązują tylko przy domyślnych pojemnościach baterii.
11. Używanie innych typów baterii lub baterii/ogniw nie nadających się do ponownego ładowania, może być niebezpieczne. Mogą one powodować zakłócenia i/ lub uszkodzenia urządzenia. Producent nie ponosi odpowiedzialności za szkody powstałe w wyniku takiej niezgodności.
12. Nie należy używać ładowarek ani gniazd innych firm. Baterie mogą wówczas ulec uszkodzeniu.
13. Podczas wkładania baterii należy zwrócić uwagę na prawidłowe położenie biegunów.
14. Baterii nie należy wystawiać na działanie nadmiernego ciepła, takiego jak silne nasłonecznienie lub ogień ani zanurzać w wodzie.
15. ⚠ [i] Należy używać wyłącznie adapterów i baterii wymienionych poniżej; używać tylko dostarczonego zasilacza zewnętrznego: VTech Telecommunications Limited. Model: VT05EEU06045 | VT05EUK06045. Jiangxi Jian Aohai Technology Co., Ltd. Model: A318-060045W-EU1 | A318-060045W-UK1. Należy używać wyłącznie dostarczonych baterii: Yi Yang CORUN battery CO.LTD. Model: Ni-MH AAA 400mAh 2,4VDC.

Utylizacja zużytego sprzętu i baterii (WEEE)
Dotyczy tylko Unii Europejskiej i krajów posiadających system recyklingu. Te symbole (a, b) na produktach, opakowaniach i/lub dokumentach towarzyszących oznaczają, że zużytych produktów elektrycznych i elektronicznych oraz baterii nie wolno mieszać z mieszanymi odpadami domowymi. W celu właściwego przetworzenia, odzysku i recyklingu zużytych produktów oraz baterii, należy oddać je do odpowiednich punktów zbiórki zgodnie z przepisami krajowymi.
Utylizując je w prawidłowy sposób, pomagasz oszczędzać cenne zasoby i zapobiegasz potencjalnym negatywnym skutkom dla zdrowia ludzi i środowiska.
Więcej informacji na temat zbiórki i recyklingu można uzyskać w lokalnym urzędzie gminy. Za nieprawidłową utylizację tych odpadów mogą zostać nałożone kary zgodnie z przepisami krajowymi.
Instrukcja utylizacji produktu dla użytkowników biznesowych
W przypadku chęci pozbycia się urządzeń elektrycznych i elektronicznych należy skontaktować się ze sprzedawcą lub dostawcą w celu uzyskania dalszych informacji.
Informacje dotyczące utylizacji w krajach poza Unią Europejską
Te symbole (a, b) obowiązują tylko w Unii Europejskiej. Jeżeli chcesz pozbyć się tych elementów, skontaktuj się z lokalnymi władzami lub sprzedawcą i zapytaj o właściwą metodę utylizacji.
Uwaga dotycząca symbolu baterii
Ten symbol (b) może być używany w połączeniu z symbolem chemicznym. W takim przypadku jest on zgodny z wymaganiami Dyrektywy dotyczącej danego środka chemicznego.
Recykling urządzenia (dyrektywa WEEE 2012/19/EU)
Logo WEEE znajduje się na produkcie, co wskazuje, że ten produkt nie może być utylizowany lub wyrzucany z innymi odpadami domowymi. Użytkownik jest zobowiązany do pozbycia się wszystkich zużytych urządzeń elektronicznych lub elektrycznych poprzez przeniesienie ich do określonego punktu zbiórki w celu recyklingu takich odpadów niebezpiecznych.

Zatwierdzenie i zgodność
Ten produkt jest przeznaczony do użytku w Europie i Wielkiej Brytanii. Urządzenie jest zgodne z zasadniczymi wymaganiami Dyrektywy UE w sprawie urządzeń radiowych (2014/53/UE) oraz brytyjskich Przepisów radiowych z 2017 r. dotyczących systemów radiowych i urządzeń telekomunikacyjnych.
VTech Telecommunication Ltd. niniejszym oświadcza, że ten telefonCS2000-2001-2002-2003 spełnia zasadnicze wymagania i inne odpowiednie przepisy Dyrektywy UE w sprawie urządzeń radiowych (2014/53/UE) oraz brytyjskimi Przepisów dotyczących systemów radiowych z 2017.

Z deklaracją zgodności można zapoznać się pod adresem. https://www.vtech.com/rtte-directive.

CE Symbol potwierdza zgodność telefonu i powyższej dyrektywy.

Importer: Snom Technology GmbH.
Wittestraße 30G, 13509, Berlin, Niemcy.
Producent: VTech Telecommunications Ltd.
23/F, Tai Ping Industrial Centre, Block 1, 57 Ting Kok Road, Tai Po, Hong Kong.

Gwarancja na produkt
Dziękujemy za zakup tego telefonu bezprzewodowego od firmy VTech.
1. Produkt jest objęty dwuletnią gwarancją, licząc od daty zakupu (daty rozpoczęcia okresu gwarancyjnego), na wszelkie wady materiałowe i produkcyjne.
2. Produkt może zostać zwrócony do miejsca, w którym został zakupiony.
3. W okresie obowiązywania ograniczonej gwarancji, przedstawiciel autoryzowanego serwisu firmy VTech sprawdzi produkt i jeśli okaże się, że ma on wady materiałowe lub produkcyjne, wymieni go wedle własnego uznania.
4. Jeśli produkt objęty niniejszą gwarancją zostanie uszkodzony w wyniku niewłaściwego użytkowania, modyfikacji lub nieautoryzowanej naprawy, bądź z powodu wadliwych baterii, rozładowania baterii lub nieprawidłowych połączeń elektrycznych, niniejsza gwarancja traci ważność.
5. Niniejsza gwarancja obowiązuje jedynie dla pierwszego nabywcy i nie podlega przeniesieniu.
6. Uszkodzenia ekranu LCD nie są objęte gwarancją.
Prosimy o zachowanie oryginalnego paragonu jako dowodu zakupu.
Aby uzyskać serwis gwarancyjny, odwiedź naszą witrynę internetową pod adresem https://euphones.vtech.com.

Ustawienia

Ustawianie języka
⊕/OK → ▲/▼ → **USTAW.SLUCH.** → ⊕/OK → ▲/▼ → **JEZYK** → ⊕/OK → ▲/▼ → **POLSKI** → ⊕/OK

Ustawianie formatu daty lub godziny
⊕/OK → ▲/▼ → **USTAW.SLUCH.** → ⊕/OK → ▲/▼ → **DATA I GODZ.** → ⊕/OK → ▲/▼ → **FORMAT DATY** → ⊕/OK → ▲/▼ → **DD-MM-RR** / **MM-DD-RR** → ⊕/OK → ▲/▼ → **FORMAT GODZ.** → ⊕/OK → ▲/▼ → **12GODZINNY** / **24GODZINNY** → ⊕/OK

Ustawianie daty i czasu
⊕/OK → ▲/▼ → **USTAW.SLUCH.** → ⊕/OK → ▲/▼ → **DATA I GODZ.** → ⊕/OK → ▲/▼ → **USTAW DATE** → ⊕/OK → Wprowadź datę → ⊕/OK → ▲/▼ → **USTAW GODZ.** → Wprowadź godzinę → ⊕/OK

Dzwonek - połączenia zewnętrzne/wewnętrzne
⊕/OK → ▲/▼ → **USTAW.SLUCH.** → ⊕/OK → ▲/▼ → **USTAW.DZWON.** → ⊕/OK → ▲/▼ → **DZWON. ZEWN./ DZWON. WEWN.** → ⊕/OK → ▲/▼ aby wybrać melodię → ⊕/OK

Dzwonek - głośność
⊕/OK → ▲/▼ → **USTAW.SLUCH.** → ⊕/OK → ▲/▼ → **USTAW.DZWON.** → ⊕/OK → ▲/▼ → **GLOSN.DZWON.** → ⊕/OK → ▲/▼ aby wybrać głośność → ⊕/OK

Dźwięk - włączanie / wyłączanie dźwięków
⊕/OK → ▲/▼ → **USTAW.SLUCH.** → ⊕/OK → ▲/▼ → **USTAW. DZW.** → ⊕/OK → ▲/▼ → **DZW. KLAW./ DZW. AKUM./ BRAK ZASIEGU** → ⊕/OK → ▲/▼ → **WLACZONE**/ **WYLACZONE** → ⊕/OK

Alarm - ustawianie czasu alarmu i aktywacji
⊕/OK → ▲/▼ → **USTAW.SLUCH.** → ⊕/OK → ▲/▼ → **BUDZIK** → ⊕/OK → ▲/▼ → **WLACZONE** → ⊕/OK → Wprowadź godzinę alarmu w formacie 24 godz → ⊕/OK → Wyświetlacz **DRZEMKA** → ⊕/OK → ▲/▼ → **WLACZONE**/**WYLACZONE** → ⊕/OK

Ustawianie automatycznej odpowiedzi
⊕/OK → ▲/▼ → **USTAW.SLUCH.** → ⊕/OK → ▲/▼ → **AUTOM.ODPOW.** → ⊕/OK → ▲/▼ → **WLACZONE**/**WYLACZONE** → ⊕/OK

Książka telefoniczna

Zapisz numer
⊕/OK → ▲/▼ → **KSIAZKA TEL.** → ⊕/OK → **WSZY KONTAKT** → ⊕/OK → ⊕/OK→ **DODAJ** → ⊕/OK → **NAZWA** → ⊕/OK → wprowadź nazwę → ⊕/OK → **NUMER** → ⊕/OK → wprowadź numer telefonu → ⊕/OK → **MELODIA 1** → ▲/▼ aby wybrać melodię → ⊕/OK

Lista połączeń | Lista ponownego wybierania | Książka telefoniczna | Blokada połączeń

Blokada połączeń niechcianych i uciążliwych

Dodaj numer do czarnej listy
⊕/OK → ▲/▼ → **BLOK POL** → ⊕/OK → **CZARNA LISTA** → ⊕/OK → ⊕/OK → **DODAJ** → ⊕/OK → **NAZWA** → ⊕/OK → wprowadź nazwę → ⊕/OK → **NUMER** → ⊕/OK → wprowadź numer telefonu → ⊕/OK

Blokuj nieznane połączenia
⊕/OK → ▲/▼ → **BLOK POL** → ⊕/OK → ▲/▼ → **USTAWIENIA** → ⊕/OK → ▲/▼ → **RODZ POL** → ⊕/OK → ▲/▼ → **NIEDOSTEP** → ⊕/OK → **WLACZONE**/**WYLACZONE** → ⊕/OK

HU

Fontos biztonsági utasítások
A telefonkészülék használata során mindig be kell tartani az alapvető biztonsági óvintézkedéseket a tűz, az áramütés és a sérülés veszélyének csökkentése érdekében, a következőket is beleértve:
1. Olvassa el és értse meg az összes utasítást.
2. Vegye figyelembe a terméken feltüntetett összes figyelmeztetést és utasítást.
3. Tisztítás előtt húzza ki a készüléket a konnektorból. Ne használjon folyékony és aeroszolos tisztítószereket. Egy nedves ruhával tisztítsa meg.
4. Ne használja a terméket víz közelében (például fürdőkád, konyhai mosogató, úszómedence közelében).
5. Ne tegye ki a telefont közvetlen napfénynek vagy rendkívül nagy hidegnek. Ne helyezze a telefont hőforrás, például radiátor, tűzhely stb. közelébe.
6. Ne terhelje túl a fali aljzatokat és hosszabbító kábeleket, mivel az tűzveszélyt vagy áramütés veszélyét jelentheti.
7. A következő esetekben húzza ki a terméket a konnektorból, és forduljon a szervizeléssel a VTech/forgalmazóhoz:
Ha a tápkábel vagy a dugó megrongálódott vagy kikopott.
Ha a termék nem működik rendesen a kezelési útmutató szerint.
Ha a termék leesett és megsérült a készülékház.
Ha a termék teljesítményében határozott változás tapasztalható.
8. Zivatar idején ne használjon telefont (csak vezetékmenteset). Távoli villámcsapás miatti áramütés veszélye állhat fenn.
9. Gázszivárgás bejelentésére ne a szivárgás közelében használja a telefont.
10. Csak a mellékelt NiMH (nikkel-fémhidrid) akkumulátorokat használja! A készülékek üzemideje csak az alapértelmezett akkumulátorkapacitással értendő.
11. Más típusú akkumulátorok vagy nem újratölthető telepek/ galvánelemek használata veszélyes lehet. Interferenciát és/ vagy a készülék károsodását okozhatják. A gyártó nem vállal felelősséget az ilyen szabálytalanságból eredő károkért.
12. Ne használjon más gyártmányú töltőállásokat. A telepek megrongálódhatnak.
13. A telepek behelyezésekor ügyeljen a helyes polaritásra.
14. A telepet nem szabad nagy hőnek, például erős napsütésnek vagy tűznek kitenni, és nem szabad vízbe meríteni.
15. ⚠ [i] Csak az alább felsorolt adaptereket és telepeket használja; Csak a mellékelt külső tápellátást használja: VTech Telecommunications Limited. Modell: VT05EEU06045 | VT05EUK06045. Jiangxi Jian Aohai Technology Co., Ltd. Modell: A318-060045W-EU1 | A318-060045W-UK1. Csak a kapott telepeket használja: Yi Yang CORUN battery CO.LTD. Modell: Ni-MH AAA 400 mAh 2,4 V DC.

Elhasznált készülékek és elemek ártalmatlanítása (WEEE)
Csak az Európai Unió és olyan országok számára, ahol újrahasznosító rendszerek működnek. A termékeken, csomagolásukon és/vagy kísérő okmányaikon ezek a jelek (a, b) azt jelentik, hogy az elhasznált elektromos és elektronikus termékek és elemek nem keverhetők az általános háztartási hulladék közé. Az elhasznált termékek és elemek megfelelő kezelése és újrahasznosítása céljából juttassa el azokat a gyűjtőhelyekre a nemzeti előírásoknak megfelelően.
A termékek helyes hulladékkezelésével segíti az értékes erőforrások megtakarítását, segít megelőzni továbbá az emberi egészséget és a környezetet károsító ártalmakat.
A begyűjtésre és újrahasznosításra vonatkozó bővebb tájékoztatást a helyi önkormányzatnál kaphat. A nemzeti jogszabályok értelmében a hulladékok helytelen kezelése bírságot vonhat maga után.
Termék kiselejtezései utasítások üzleti felhasználók számára
Ha elektromos és elektronikus berendezéseket kíván kiselejtezni, további információkért forduljon a forgalmazóhoz vagy a szállítóhoz.
Az Európai Unión kívüli országokban történő hulladékkezelésre vonatkozó információk
Ezek a jelek (a, b) csak az Európai Unióban érvényesek. Ha el kívánja dobni ezeket a tételeket, kérjük, érdeklődjön a helyi hatóságoknál vagy a forgalmazónál a helyes hulladékkezelési módszerről.
Megjegyzés az akkumulátor jelhez
Ez a jel (b) szerepelhet valamilyen vegyjellel együtt. Ebben az esetben megfelel az adott vegyi anyagra vonatkozóan az irányelvben meghatározott követelménynek.
A készülék újrahasznosítása (WEEE-irányelv 2012/19/EU)
A terméken megjelenő WEEE logó azt jelzi, hogy nem szabad a többi háztartási hulladékkal együtt kidobni és kezelni. Ön köteles az összes elektronikus vagy elektromos hulladékot az ilyen veszélyes hulladékok újrahasznosítására kijelölt gyűjtőhelyre elszállítani.

Jóváhagyás és megfelelőség
A termék Európában és az Egyesült Királyságban történő használatra készült. A berendezés megfelel az EU rádióberendezésekről szóló irányelve (2014/53/EU) és az Egyesült Királyság rádiórendszerekre és távközlési berendezésekre vonatkozó 2017-es rádiószabályzata alapvető követelményeinek.
A VTech Telecommunication Ltd. ezennel kijelenti, hogy ez a CS2000-2001-2002-2003 telefon megfelel az EU rádióberendezésekről szóló irányelve (2014/53/EU) alapvető követelményeinek és az egyéb vonatkozó rendelkezéseknek, valamint az Egyesült Királyság 2017. évi rádióberendezésekre vonatkozó szabályzatának.

A megfelelőségi nyilatkozat megtekinthető: https://www.vtech.com/rtte-directive.

A CE jel a telefon fenti irányelvnek való megfelelőségét igazolja.

Importőr: Snom Technology GmbH.
Wittestraße 30G, 13509, Berlin, Németország.
Gyártó: VTech Telecommunications Ltd.
23/F, Tai Ping Industrial Centre, Block 1, 57 Ting Kok Road, Tai Po, Hong Kong.

Termék jótállás
Köszönjük, hogy megvásárolta ezt a VTech vezeték nélküli telefont.
1. A termék anyagi és gyártási hibáktól mentességére a vásárlástól (a jótállási időszak kezdete) számított két évig jótállást vállalunk.
2. A terméket a vásárlás helyére lehet visszavinni.
3. A korlátozott jótállási időszak alatt a VTech hivatalos szervizképviselője megvizsgálja a terméket, és ha a hiba oka anyag- vagy gyártási hibára vezethető vissza, saját belátása szerint kicseréli a terméket
4. Ha a jótállás hatálya alá tartozó termék kezelési hiba, valamilyen módosítás vagy jogosulatlan javítás, illetve hibás elemek, elem kisülés vagy helytelen elektromos csatlakozások miatt sérül, akkor a jótállás érvényét veszti.
5. A jótállás az eredeti vásárló felé érvényes, az másra át nem ruházható.
6. Az LCD képernyő törése nem tartozik a jótállás hatálya alá.
Kérjük, őrizze meg a vásárlást igazoló eredeti vásárlási bizonylatokat.
A jótállási szolgáltatás igénybevételéhez kérjük, látogasson el a https://euphones.vtech.com címen található weboldalunkra.

Beállítások

Nyelv beállítása
⊕/OK → ▲/▼ → **K.B. BEALLIT** → ⊕/OK → ▲/▼ → **NYELV** → ⊕/OK → ▲/▼ → **MAGYAR** → ⊕/OK

Dátum és idő formátumának beállítása
⊕/OK → ▲/▼ → **K.B. BEALLIT** → ⊕/OK → ▲/▼ → **DATUM ES IDO** → ⊕/OK → ▲/▼ → **DATUMFORMAT.** → ⊕/OK → ▲/▼ → **NN-HH-EE** / **HH-NN-EE** → ⊕/OK → ▲/▼ → **IDOFORMATUM** → ⊕/OK → ▲/▼ → **12 ORAS** / **24 ORAS** → ⊕/OK

Dátum és idő beállítása
⊕/OK → ▲/▼ → **K.B. BEALLIT** → ⊕/OK → ▲/▼ → **DATUM ES IDO** → ⊕/OK → ▲/▼ → **DATUM BEALL.** → ⊕/OK → Adja meg a dátumot → ⊕/OK → ▲/▼ → **IDO BEALL.** → Adja meg az időt → ⊕/OK

Csengetés - külső/belső hívások
⊕/OK → ▲/▼ → **K.B. BEALLIT** → ⊕/OK → ▲/▼ → **CSENG.BEALL.** → ⊕/OK → ▲/▼ → **KULSO CSENG./ BELSO CSENG.** → ⊕/OK → ▲/▼ a dallam kiválasztásához → ⊕/OK

Csengetés - hangerő
⊕/OK → ▲/▼ → **K.B. BEALLIT** → ⊕/OK → ▲/▼ → **CSENG.BEALL.** → ⊕/OK → ▲/▼ → **CS.HANGERO** → ⊕/OK → ▲/▼ a hangerő kiválasztásához → ⊕/OK

TONE - hang be- és kikapcsolása
⊕/OK → ▲/▼ → **K.B. BEALLIT** → ⊕/OK → ▲/▼ → **HANG BEALL.** → ⊕/OK → ▲/▼ → **BILL.HANG/ AKKUHANG/ HATOTAV KIV.** → ⊕/OK → ▲/▼ → **BE**/**KI** → ⊕/OK

Ébresztés - ébresztési idő beállítása és aktiválása
⊕/OK → ▲/▼ → **K.B. BEALLIT** → ⊕/OK → ▲/▼ → **EBRESZTES** → ⊕/OK → ▲/▼ → **BE** → ⊕/OK → Adja meg az ébresztési időt 24 órás formátumban → ⊕/OK → kijelzése **SZUNDI** → ⊕/OK → ▲/▼ → **BE**/**KI** → ⊕/OK

Automatikus fogadás beállítása
⊕/OK → ▲/▼ → **K.B. BEALLIT** → ⊕/OK → ▲/▼ → **AUT. FOGADAS** → ⊕/OK → ▲/▼ → **BE**/**KI** → ⊕/OK

Telefonkönyv

Névjegyekhez ad
⊕/OK → ▲/▼ → **TELEFONKONYV** → ⊕/OK → **ÖSSZES NÉVJ** → ⊕/OK → ⊕/OK → **HOZZAADAS** → ⊕/OK → **NEV** → ⊕/OK → írja be a nevet → ⊕/OK → **SZAM** → ⊕/OK → adja meg a telefonszámot → ⊕/OK → **DALLAM 1** → ▲/▼ a dallam kiválasztása → ⊕/OK

Híváslista | Újrahívási lista | Telefonkönyv | Szám blokkolása

Zaklató és nemkívánatos hívások tiltása

Hozzáadás a feketelistához
⊕/OK → ▲/▼ → **HÍVÁSBLOKK** → ⊕/OK → **FEKETELISTA**→ ⊕/OK → ⊕/OK → **HOZZAADAS** → ⊕/OK → **NEV** → ⊕/OK → adja meg a nevet → ⊕/OK → **SZAM** → ⊕/OK → adja meg a telefonszámot → ⊕/OK

Ismeretlen hívások tiltása
⊕/OK → ▲/▼ → **HÍVÁSBLOKK** → ⊕/OK → ▲/▼ → **BEÁLLÍTÁSOK** → ⊕/OK → ▲/▼ → **HÍVÁSTÍP** → ⊕/OK → ▲/▼ → **ELÉRHETETLEN** → ⊕/OK → **BE**/**KI** → ⊕/OK

Připojení k základně/nabíječce | Pripojené k základni/nabíjačke

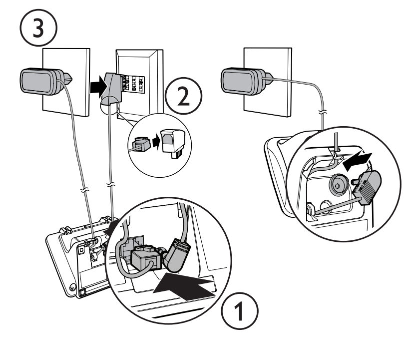

CS2001 1 nabíječka | nabíjačka
CS2002 2 nabíječky | nabíjačky
CS2003 3 nabíječky | nabíjačky

Nabíjení baterie | Nabite batériu

Pro nabíjení umístěte sluchátko do základny telefonu.
Počáteční doba nabíjení: 16 hodin

Vložte slúchadlá do základne telefónu, aby sa mohli nabíjať.
Počiatočný čas nabíjania: 16 hodín

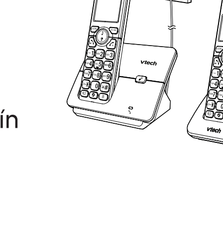

Vložení baterie | Inštalujte batériu

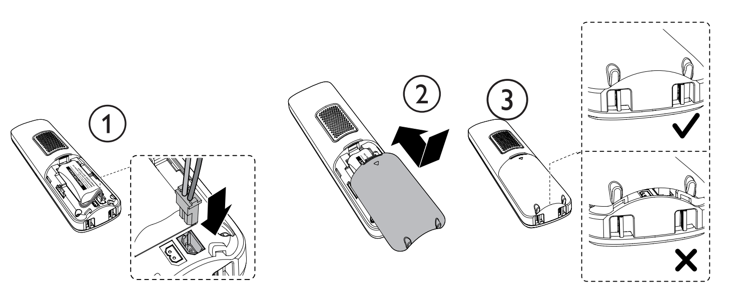

CZ

Důležité bezpečnostní pokyny
Při používání telefonického zařízení je třeba vždy dodržovat základní bezpečnostní opatření ke snížení rizika požáru, zásahu elektrickým proudem a zranění, včetně následujících:
1. Přečtěte si a pochopte všechny pokyny.
2. Dodržujte všechny výstrahy a pokyny označené na produktu.
3. Před čištěním odpojte tento produkt ze zásuvky. Nepoužívejte kapalné nebo aerosolové čisticí prostředky. K čištění použijte vlhký hadřík.
4. Nepoužívejte tento produkt v blízkosti vody (například poblíž vany, dřezu, bazénu).
5. Nevystavujte telefon přímému slunečnímu světlu nebo velmi chladnému prostředí. Nepokládejte telefon do blízkosti zdrojů tepla, například radiátorů, vařičů apod.
6. Nepřetěžujte zásuvky a prodlužovací šňůry, mohlo by dojít k riziku požáru nebo zásahu elektrickým proudem.
7. Za následujících podmínek tento produkt odpojte ze zásuvky a využijte servis společnosti VTech/distributora:
V případě poškození nebo roztřepení napájecí šňůry nebo zástrčky.
Pokud produkt nepracuje standardně v souladu s pokyny k ovládání.
Pokud produkt spadl a poškodila se skříňka.
Pokud produkt vykazuje výrazné změny výkonu.
8. Nepoužívejte telefon (jiný než bezdrátový typ) během elektrické bouře. Hrozí riziko zásahu elektrickým proudem vlivem blesku.
9. Nepoužívejte telefon k nahlášení úniku plynu v blízkosti úniku.
10. Používejte pouze dodané baterie NiMH (Nickel Metal Hydride)! Pracovní doba sluchátek se vztahuje výhradně na výchozí kapacitu baterie.
11. Používání jiných typů baterie nebo nenabíjecích baterií / primárních článků může být nebezpečné. Může dojít k rušení a/nebo poškození jednotky. Výrobce nebude odpovědný za škody vyplývající z nedodržení pokynů.
12. Nepoužívejte nabíjecí kolébky třetí strany. Mohlo by dojít k poškození baterií.
13. Při vkládání baterií dávejte pozor na správnou polaritu.
14. Baterie by neměla být vystavována nadměrnému teplu, například jasnému slunečnímu světlu nebo požáru, ani ponořována do vody.
15. ⚠ [i] Používejte výhradně adaptéry a baterie uvedené níže; používejte pouze dodaný externí napájecí zdroj: VTech Telecommunications Limited. Model: VT05EEU06045 | VT05EUK06045. Jiangxi Jian Aohai Technology Co., Ltd. Model: A318-060045W-EU1 | A318-060045W-UK1. Používejte pouze dodávané baterie: Yi Yang CORUN battery CO.LTD. Model: Ni-MH AAA 400mAh 2,4 VDC.

Likvidace starého zařízení a baterií (WEEE)
Pouze pro Evropskou unii a země se systémy recyklace. Tyto symboly (a, b) na produktech, obalech a/nebo doprovodných dokumentech znamenají, že používané elektrické a elektronické produkty a baterie nesmí být odhazovány do běžného komunálního odpadu. Pro správné zacházení, opravu a recyklaci starých produktů a baterií je prosím vezměte na příslušná odběrová místa v souladu s národní legislativou.
Jejich správnou likvidací pomůžete chránit cenné zdroje a zabráníte potenciálním negativním vlivům na lidské zdraví a prostředí.
Pro více informací o odběru a recyklaci se obraťte na místní obecní úřad. Za nesprávnou likvidaci tohoto odpadu mohou být v souladu s národní legislativou uděleny pokuty.
Pokyny k likvidaci produktu v případě firemních uživatelů
Pokud si přejete zahodit elektrické nebo elektronické zařízení, obraťte se na svého prodejce nebo dodavatele a požádejte o další informace.
Informace týkající se likvidace v dalších zemích mimo Evropskou unii
Tyto symboly (a, b) platí pouze pro Evropskou unii. Pokud si tyto předměty přejete zahodit, obraťte se na místní úřady nebo prodejce a požádejte o správný způsob likvidace.
Poznámka na symbolu baterie
Tento symbol (b) může být používán v kombinaci se symbolem chemikálií. V takovém případě splňuje požadavky stanovené nařízením pro zahrnuté chemikálie.
Zařízení recyklujte (nařízení WEEE 2012/19/EU)
Logo WEEE se objeví na produktu a značí, že produkt je zakázáno vyhazovat nebo likvidovat spolu s dalším komunálním odpadem. Jste zodpovědní za likvidaci veškerého vašeho elektronického nebo elektrického odpadu přemístěním do určeného odběrného místa k recyklaci podobného nebezpečného odpadu.

Schválení a shoda
Tento produkt je určen k použití v Evropě a Spojeném království. Toto zařízení splňuje základní požadavky evropského nařízení o rádiových zařízeních (2014/53/EU) a předpisy pro rádiová zařízení Spojeného království z roku 2017 týkající se rádiových systémů a telekomunikačních zařízení.
Společnost VTech Telecommunication Ltd. tímto prohlašuje, že tento telefon CS2000-2001-2002-2003 je v souladu se základními požadavky a dalšími příslušnými ustanoveními evropského nařízení o rádiových zařízeních (2014/53/EU) a předpisů pro rádiová zařízení Spojeného království z roku 2017.

Prohlášení o shodě lze zobrazit na adrese https://www.vtech.com/rtte-directive.

Symbol CE potvrzuje shodu telefonu a výše uvedeného nařízení.

Importér: Snom Technology GmbH.
Wittestraße 30G, 13509, Berlín, Německo.
Výrobce: VTech Telecommunications Ltd.
23/F, Tai Ping Industrial Centre, Block 1, 57 Ting Kok Road, Tai Po, Hong Kong.

Záruka na produkt
Děkujeme za zakoupení tohoto bezdrátového telefonu od společnosti VTech.
1. Na produkt se vztahuje dvouletá záruka od data zakoupení (datum, od kterého začíná záruční doba) na jakékoliv vady materiálu nebo zpracování.
2. Produkt lze vrátit na místo zakoupení.
3. Během omezené záruční doby prozkoumá autorizovaný servisní zástupce společnosti Vtech produkt a pokud zjistí vady z důvodu vadných materiálů nebo zpracování, vymění produkt dle svého uvážení
4. Pokud je produkt, na který se vztahuje záruka, poškozen vlivem zneužití, úprav nebo neoprávněných oprav, nebo z důvodu vadných baterií, vybití baterií nebo chybného elektrického připojení, pak tato záruka neplatí.
5. Tato záruka se vztahuje na původního kupujícího a je nepřenosná.
6. Na poškození LCD obrazovky se záruka nevztahuje.
Jako doklad o koupi si uložte původní účet o prodeji.
K získání záručního servisu navštivte náš web na adrese https://euphones.vtech.com.

Nastavení

Nastavit jazyk
⊕/OK → ▲/▼ → **NAST. TEL.** → ⊕/OK → ▲/▼ → **JAZYK** → ⊕/OK → ▲/▼ → **CESKY** → ⊕/OK

Nastavit formát data nebo času
⊕/OK → ▲/▼ → **NAST. TEL.** → ⊕/OK → ▲/▼ → **DATUM A CAS** → ⊕/OK → ▲/▼ → **FORMAT DATA** → ⊕/OK → ▲/▼ → **DD-MM-RR** / **MM-DD-RR** → ⊕/OK → ▲/▼ → **FORMAT CASU** → ⊕/OK → ▲/▼ → **12HOD.** / **24HOD.** → ⊕/OK

Nastavení data a času
⊕/OK → ▲/▼ → **NAST. TEL.** → ⊕/OK → ▲/▼ → **DATUM A CAS** → ⊕/OK → ▲/▼ → **NAST. DATUM** → ⊕/OK → Zadejte datum → ⊕/OK → ▲/▼ → **NASTAVIT CAS** → Zadejte čas → ⊕/OK

Zvonek – externí/interní hovory
⊕/OK → ▲/▼ → **NAST. TEL.** → ⊕/OK → ▲/▼ → **NAS. ZVONENI** → ⊕/OK → ▲/▼ → **EXT. ZVONENI/ INT. ZVONENI** → ⊕/OK → ▲/▼ k výběru melodie → ⊕/OK

Zvonek – hlasitost
⊕/OK → ▲/▼ → **NAST. TEL.** → ⊕/OK → ▲/▼ → **NAS. ZVONENI** → ⊕/OK → ▲/▼ → **HLASITOST** → ⊕/OK → ▲/▼ k výběru hlasitosti → ⊕/OK

Tón – nastavení zap/vyp tónů
⊕/OK → ▲/▼ → **NAST. TEL.** → ⊕/OK → ▲/▼ → **NAST. TONU** → ⊕/OK → ▲/▼ → **TON TLACITEK/ TON BATERIE/ MIMO DOSAH** → ⊕/OK → ▲/▼ → **ZAP./VYP.** → ⊕/OK

Alarm – nastavení času alarmu a aktivace
⊕/OK → ▲/▼ → **NAST. TEL.** → ⊕/OK → ▲/▼ → **BUDIK** → ⊕/OK → ▲/▼ → **ZAP.** → ⊕/OK → Zadejte čas alarmu ve 24hodinovém formátu → ⊕/OK → Zobrazí se **ODLOZIT** → ⊕/OK → ▲/▼ → **ZAP./VYP.** → ⊕/OK

Nastavení automatické odpovědi
⊕/OK → ▲/▼ → **NAST. TEL.** → ⊕/OK → ▲/▼ → **AUT. PRIJEM** → ⊕/OK → ▲/▼ → **ZAP./VYP.** → ⊕/OK

Adresář

Uložení čísla
⊕/OK → ▲/▼ → **TEL. SEZNAM** → ⊕/OK → **VŠ.KONTAKTY** → ⊕/OK → ⊕/OK → **PRIDAT** → ⊕/OK → **JMENO** → ⊕/OK → zadejte název → ⊕/OK → **CISLO** → ⊕/OK → zadejte telefonní číslo → ⊕/OK → **MELODIE 1** → ▲/▼ k výběru melodie → ⊕/OK

Seznam volání | Seznam rychlého vytáčení | Adresář | Blokování volání

Blokování nechtěných a nevyžádaných volání

Přidání čísla na seznam blokovaných
⊕/OK → ▲/▼ → **VOL.BLOKÁT.** → ⊕/OK → **ČERNÁ LIST.** → ⊕/OK → ⊕/OK → **PRIDAT** → ⊕/OK → **JMENO** → ⊕/OK → zadejte název → ⊕/OK → **CISLO** → ⊕/OK → zadejte telefonní číslo → ⊕/OK

Blokování nevyžádaných hovorů
⊕/OK → ▲/▼ → **VOL.BLOKÁT.** → ⊕/OK → ▲/▼ → **NASTAVENÍ** → ⊕/OK → ▲/▼ → **TYP VOLÁNÍ** → ⊕/OK → ▲/▼ → **NEDOSTUPNÝ** → ⊕/OK → **ZAP./VYP.** → ⊕/OK

SK

Dôležité bezpečnostné pokyny
Pri používaní telefónneho zariadenia vždy dodržiavajte základné bezpečnostné opatrenia, aby ste znížili riziko požiaru, úrazu elektrickým prúdom a zranenia, vrátane nasledujúcich:
1. Prečítajte si všetky pokyny a porozumejte im.
2. Dodržiavajte všetky upozornenia a pokyny uvedené na výrobku.
3. Pred čistením odpojte tento výrobok od elektrickej zásuvky. Nepoužívajte tekuté ani aerosólové čistiace prostriedky. Na čistenie používajte vlhkú handričku.
4. Nepoužívajte tento výrobok v blízkosti vody (napríklad v blízkosti vane, kuchynského drezu, bazéna).
5. Nevystavujte telefón priamemu slnečnému žiareniu ani extrémne chladnému prostrediu. Neumiestňujte telefón do blízkosti zdrojov tepla, ako sú radiátory, sporáky atď.
6. Nepreťažujte zásuvky a predlžovacie káble, pretože to môže viesť k riziku požiaru alebo úrazu elektrickým prúdom.
7. Odpojte tento výrobok od elektrickej zásuvky a obráťte sa na servisnú spoločnosť VTech/distribútora v prípade,:
ak je napájací kábel alebo zástrčka poškodená alebo pretrhnutá.
ak výrobok nefunguje normálne podľa návodu na obsluhu.
ak výrobok spadol a došlo k poškodeniu skrinky.
ak výrobok vykazuje výraznú zmenu výkonu.
8. Počas elektrickej búrky nepoužívajte telefón (okrem bezdrôtového typu). Môže vzniknúť riziko vzdialeného úrazu elektrickým prúdom spôsobeného bleskom.
9. Na nahlásenie úniku plynu v blízkosti úniku nepoužívajte telefón.
10. Používajte iba priložené batérie NiMH (nikel-metalhydridové)! Doby prevádzky slúchadiel platia len pri predvolených kapacitách batérií.
11. Používanie iných typov batérií alebo nenabíjateľných batérií/základných článkov môže byť nebezpečné. Môžu spôsobiť rušenie a/alebo poškodenie prístroja. Výrobca nenesie zodpovednosť za škody vzniknuté v dôsledku takéhoto nedodržania predpisov.
12. Nepoužívajte nabíjacie zariadenia tretích strán. Môže dôjsť k poškodeniu batérií.
13. Pri vkladaní batérií dbajte na správnu polaritu.
14. Batéria by nemala byť vystavená nadmernému teplu, ako je priame slnečné žiarenie alebo oheň, a ponorená do vody.
15. ⚠ [i] Používajte iba adaptéry a batérie uvedené nižšie; Používajte iba priložený externý zdroj napájania: VTech Telecommunications Limited. Model: VT05EEU06045 | VT05EUK06045. Jiangxi Jian Aohai Technology Co., Ltd. Model: A318-060045W-EU1 | A318-060045W-UK1. Používajte len priložené batérie. Yi Yang CORUN battery CO.LTD. Model: Ni-MH AAA 400 mAh 2,4 VDC.

Likvidácia starých zariadení a batérií (WEEE)
Len pre Európsku úniu a krajiny s recyklačnými systémami Tieto symboly (a, b) na výrobkoch, obaloch a/alebo sprievodných dokumentoch znamenajú, že použité elektrické a elektronické výrobky a batérie sa nesmú miešať so všeobecným domovým odpadom. Staré výrobky a batérie odovzdajte na príslušné zberné miesta v súlade s vnútroštátnymi právnymi predpismi, aby mohli byť správne spracované, zhodnotené a recyklované.
Ich správnou likvidáciou pomôžete ušetriť cenné zdroje a predídete prípadným negatívnym účinkom na ľudské zdravie a životné prostredie.
Ďalšie informácie o zbere a recyklácii vám poskytne miestna samospráva. Za nesprávnu likvidáciu tohto odpadu môžu byť v súlade s vnútroštátnymi právnymi predpismi uložené sankcie.
Pokyny na likvidáciu výrobku pre podnikateľov
Ak si želáte zlikvidovať elektrické a elektronické zariadenia, obráťte sa na svojho predajcu alebo dodávateľa, ktorý vám poskytne ďalšie informácie.
Informácie o likvidácii v iných krajinách mimo Európskej únie
Tieto symboly (a, b) sú platné len v Európskej únii. Ak si želáte tieto predmety zlikvidovať, obráťte sa na miestne úrady alebo predajcu a požiadajte o správny spôsob likvidácie.
Poznámka k symbolu batérie
Tento symbol (b) sa môže používať v kombinácii s chemickým symbolom. V takom prípade je v súlade s požiadavkou stanovenou smernicou pre príslušnú chemikáliu.
Recyklácia zariadenia (smernica WEEE 2012/19/EU)
Na výrobku sa nachádza logo WEEE, ktoré označuje, že tento výrobok sa nesmie likvidovať alebo vyhadzovať spolu s iným komunálnym odpadom. Všetky svoje elektronické alebo elektrické odpadové zariadenia ste povinní zlikvidovať tak, že ich premiestnite na určené zberné miesto na recykláciu takéhoto nebezpečného odpadu.

Schválenie a zhoda
Tento výrobok je určený na používanie v rámci Európy a Spojeného kráľovstva. Toto zariadenie spĺňa základné požiadavky smernice EÚ o rádiových zariadeniach (2014/53/EÚ) a nariadenia Spojeného kráľovstva o rádiových systémoch a telekomunikačných zariadeniach z roku 2017.
Spoločnosť VTech Telecommunication Ltd. týmto vyhlasuje, že tento telefón CS2000-2001-2002-2003 je v súlade so základnými požiadavkami a ďalšími príslušnými ustanoveniami smernice EÚ o rádiových zariadeniach (2014/53/EÚ) a nariadenia Spojeného kráľovstva o rádiových zariadeniach z roku 2017.

Vyhlásenie o zhode si môžete pozrieť na adrese https://www.vtech.com/rtte-directive.

CE symbol potvrdzuje zhodu telefónu s vyššie uvedenou smernicou.

Dováža: Snom Technology GmbH.
Wittestraße 30G, 13509, Berlín, Nemecko.
Výrobca: VTech Telecommunications Ltd.
23/F, Tai Ping Industrial Centre, Block 1, 57 Ting Kok Road, Tai Po, Hong Kong.

Záruka na výrobok
Ďakujeme, že ste si zakúpili tento bezdrôtový telefón od spoločnosti VTech.
1. Na výrobok sa vzťahuje dvojročná záruka od dátumu zakúpenia (dátum, od ktorého začína plynúť záručná doba) na akékoľvek materiálové alebo výrobné chyby.
2. Výrobok je možné vrátiť v mieste nákupu.
3. Počas obmedzenej záručnej lehoty autorizovaný servisný zástupca spoločnosti VTech preskúma výrobok a ak sa zistí, že je chybný z dôvodu chybného materiálu alebo spracovania, vymení výrobok podľa vlastného uváženia.
4. Ak je výrobok, na ktorý sa vzťahuje táto záruka, poškodený v dôsledku nesprávneho používania, úpravy alebo neoprávnenej opravy, alebo v dôsledku chybných batérií, vybitia batérií alebo nesprávneho elektrického zapojenia, táto záruka stráca platnosť.
5. Táto záruka sa vzťahuje na pôvodného kupujúceho a je neprenosná.
6. Záruka sa nevzťahuje na rozbitie obrazovky LCD.
Ako doklad o kúpe si uschovajte originálny doklad o kúpe.
Informácie o záručnom servise získate na našej webovej lokalite na adrese https://euphones.vtech.com.

Nastavenia

Nastavenie jazyka
⊕/OK → ▲/▼ → **NAST. SLUCH.** → ⊕/OK → ▲/▼ → **JAZYK TEL.** → ⊕/OK → ▲/▼ → **SLOVENSKÝ** → ⊕/OK

Nastavenie formátu dátumu a času
⊕/OK → ▲/▼ → **NAST. SLUCH.** → ⊕/OK → ▲/▼ → **DÁTUM A ČAS** → ⊕/OK → ▲/▼ → **FORMÁT DÁTUM** → ⊕/OK → ▲/▼ → **DD-MM-RR** / **MM-DD-RR** → ⊕/OK → ▲/▼ → **FORMÁT ČASU** → ⊕/OK → ▲/▼ → **12HOD** / **24HOD** → ⊕/OK

Nastavenie dátumu a času
⊕/OK → ▲/▼ → **NAST. SLUCH.** → ⊕/OK → ▲/▼ → **DÁTUM A ČAS** → ⊕/OK → ▲/▼ → **NAST. DÁTUM** → ⊕/OK → Zadajte dátum → ⊕/OK → ▲/▼ → **NAST. ČAS** → Zadajte čas → ⊕/OK

Zvonenie - externé/interné hovory
⊕/OK → ▲/▼ → **NAST. SLUCH.** → ⊕/OK → ▲/▼ → **NAST. ZVON.** → ⊕/OK → ▲/▼ → **EXT ZVONENIE/ INT ZVONENIE** → ⊕/OK → ▲/▼ pre výber melódie → ⊕/OK

Zvonenie - hlasitosť
⊕/OK → ▲/▼ → **NAST. SLUCH.** → ⊕/OK → ▲/▼ → **NAST. ZVON.** → ⊕/OK → ▲/▼ → **HLASITOSŤ** → ⊕/OK → ▲/▼ pre výber hlasitosti → ⊕/OK

Tón - nastavenie zapnutia/ vypnutia zvonenia
⊕/OK → ▲/▼ → **NAST. SLUCH.** → ⊕/OK → ▲/▼ → **NAST. TÓNU** → ⊕/OK → ▲/▼ → **TÓN TLAČIDLA/ TÓN BATÉRIE/ MIMO DOSAHU** → ⊕/OK → ▲/▼ → **ZAPNUTÉ**/ **VYPNUTÉ** → ⊕/OK

Budík - nastavenie času a aktivácia
⊕/OK → ▲/▼ → **NAST. SLUCH.** → ⊕/OK → ▲/▼ → **BUDÍK** → ⊕/OK → ▲/▼ → **ZAPNUTÉ** → ⊕/OK → Zadajte čas alarmu v 24-hod. formáte → ⊕/OK → Zobrazí sa **ODLOŽIŤ** → ⊕/OK → ▲/▼ → **ZAPNUTÉ**/ **VYPNUTÉ** → ⊕/OK

Nastavenie automatickej odpovede
⊕/OK → ▲/▼ → **NAST. SLUCH.** → ⊕/OK → ▲/▼ → **AUTO PRÍJEM** → ⊕/OK → ▲/▼ → **ZAPNUTÉ**/**VYPNUTÉ** → ⊕/OK

Telefónny zoznam

Uloženie čísla
⊕/OK → ▲/▼ → **TEL. ZOZNAM** → ⊕/OK → **VŠETKY KONT.** → ⊕/OK → ⊕/OK → **PRIDAŤ** → ⊕/OK → **MENO** → ⊕/OK → zadajte meno → ⊕/OK → **ČÍSLO** → ⊕/OK → zadajte telefónne číslo → ⊕/OK → **MELÓDIA 1** → ▲/▼ pre výber melódie → ⊕/OK

Zoznam hovorov | Zoznam opakovanej voľby | Telefónny zoznam | Blokovanie hovoru

Blokovanie obťažujúcich a neželaných hovorov

Pridať číslo na čiernu listinu
⊕/OK → ▲/▼ → **BLOKO HOVOR** → ⊕/OK → **ČIERNA LIST** → ⊕/OK → ⊕/OK → **PRIDAŤ** → ⊕/OK → **MENO** → ⊕/OK → zadajte meno → ⊕/OK → **ČÍSLO** → ⊕/OK → zadajte telefónne číslo → ⊕/OK

Blokovanie neznámych hovorov
⊕/OK → ▲/▼ → **BLOKO HOVOR** → ⊕/OK → ▲/▼ → **NASTAVENIE** → ⊕/OK → ▲/▼ → **TYP HOVORU** → ⊕/OK → ▲/▼ → **NEDOSTUPNÝ** → ⊕/OK → **ZAPNUTÉ**/ **VYPNUTÉ** → ⊕/OK